FILTRI SEPARATORI (Fuel separators) - *om. R.i.na*

PFG 50 model

ANCOR

Cod. Prefiltro	23.025271
Altezza	297 mm
Larghezza	118 mm
Profondità	144 mm
Flusso max	240 Lph
Flusso cont.	120 Lph
Raccordi	1/2” gas

Fornibile anche nella versione senza parafiamma metallico (Also available without heat deflection shield) cod. **23.025228**

cartuccia	modello
74.C2010	30 micr.
74.C2010/10	10 micr.

PFG 90 model

ANCOR

Filtro singolo (Single version)

Cod. Prefiltro	23.025185
Altezza	440 mm
Larghezza	172 mm
Profondità	156 mm
Flusso max	300 Lph
Flusso cont.	200 Lph
Raccordi	1/2” gas

Filtro doppio (Double version)

Cod. Prefiltro	23.025462
Altezza	440 mm
Larghezza	450 mm
Profondità	210 mm
Flusso max	300 Lph
Flusso cont.	200 Lph
Raccordi	1/2” gas

cartuccia	modello
74.C2040	30 micr.
74.C2040/10	10 micr.

PFG 100 model

ANCOR

Filtro singolo (Single version)

Cod. Prefiltro	23.025187
Altezza	570 mm
Larghezza	172 mm
Profondità	156 mm
Flusso max	600 Lph
Flusso cont.	400 Lph
Raccordi	1/2 gas

Filtro doppio (Double version)

Cod. Prefiltro	23.025445
Altezza	570 mm
Larghezza	450 mm
Profondità	210 mm
Flusso max	600 Lph
Flusso cont.	400 Lph
Raccordi	1/2 gas

cartuccia	modello
74.C2020	30 micr.
74.C2020/10	10 micr.

FILTRI BENZINA ***equivalenti Racor***
(Racor equivalent gasoline filters)

Filtro completo	74.MO1400
Modello	Equiv.Racor 320
Applicaz.	Benzina
Portata lt/h	227
Ricambio	72.BE921310

Filtro HIFI	Racor equiv.	
72.BE921310	S3213	S3220
72.BE922710	S3228	S3227

Cod. filtro	74.MO1932
Applicazione	Benzina
Ricambio	72.BE5059

HIFI FILTER®

PREFILTRO GASOLIO tipo ***CAV***

HIFI FILTER®

Prefiltro gasolio flusso 50 lt/h
con coppetta trasparente. (Kit raccordi non inclusi)
Pre-filter for diesel with transparent cup.
Flow 50 l /h .Fittings 8mm or 10mm(not included)

Codice	Descrizione
23.022323	Filtro completo (Pre-filter)
72.SN001	Cartuccia ricambio (Cartridge)
90.FI12574	Kit raccordi 8 mm (Fitting 8 mm)
90.FI12575	Kit raccordi 10 mm (Fitting 10 mm)

PREFILTRI CARBURANTE
(FUEL PRIMARY FILTER)

ANCOR

Prefiltro gasolio o benzina flusso con coppa trasparente ed elemento filtrante in carta o acciaio.
Filettato per raccordi da 1/4.
Pre-filter for diesel or gasoline with transparent cup.
Paper or steel filter element . Fittings 1/4”

Codice filtro completo	Mod. Ancor	Flusso lt/ora	Elemento filtrante	Cartuccia ricambio
23.021456	PFG16/V	80 lt/h	Inox	23.022303
23.022301	PFG17/V	80 lt/h	Carta	23.022302
23.024378	PFG12/V	50 lt/h	Inox	23.023705
23.024406	PFB12/V	50 lt/h	Carta	23.023706

Ricambi per prefiltri ***ANCOR*** *(ANCOR filter parts)*

ANCOR

Modello filtro Ancor	Cartuccia inox	Cartuccia carta	Coppetta trasparente	Kit guarnizioni
PFG8/10	**23.022286**	**23.022693**	**23.022287**	**23.026784**
PFG/PFB12	**23.023705**	**23.022376**	**23.025678**	**23.026784**
PFG16/17	**23.022303**	**23.022302**	**23.022300**	**23.024379**
PFG20	**23.022313**	-	-	**23.024379**
PFG23	**23.022319**	-	**23.020683**	**23.025204**
PFG50	-	**74.C2010**	**23.022300**	**23.025451**
PFG90	-	**74.C2040**	**23.020683**	**23.025204**
PFG100	-	**74.C2020**	**23.020683**	**23.025204**

FILTRI SEPARATORI (Fuel separators) - *om. R.i.na*

500MA model

Cod. filtro	**74.F0500MA**
Cod. raccordi	**74.R0500**
Altezza	mm 330
Larghezza	mm 152
Profondità	mm 152
Flusso max	227 LPH
Flusso cont.	180 LH
Peso	Kg. 2

cartuccia	modello
74.C2010	30 micr.
74.C2010/10	10 micr.

900MA model

Cod. filtro	**74.F0900MA**
Cod. raccordi	**74.R0900**
Altezza	mm 432
Larghezza	mm 152
Profondità	mm 178
Flusso max	341 LPH
Flusso cont.	270 LH
Peso	Kg. 3

cartuccia	modello
74.C2040	30 micr.
74.C2040/10	10 micr.

1000MA model

Cod. filtro	**74.F1000MA**
Cod. raccordi	**74.R0900**
Altezza	mm 559
Larghezza	mm 152
Profondità	mm 178
Flusso max	681 LPH
Flusso cont.	540 LH
Peso	Kg. 5

cartuccia	modello
74.C2020	30 micr.
74.C2020/10	10 micr.

Parker Racor

Cod. filtro	74.F750900MA
Cod. raccordi	74.R0900
Altezza	mm 432
Larghezza	mm 476
Profondità	mm 279
Flusso max	681 LPH
Flusso cont.	540 LPH
Peso	Kg. 10

75/900MA model

Parker Racor

Cod. filtro	74.F751000MA
Cod. raccordi	74.R0900
Altezza	mm 559
Larghezza	mm 476
Profondità	mm 279
Flusso max	1363 LPH
Flusso cont.	1080 LPH
Peso	Kg. 11

75/1000MA model

Cod. filtro	74.F320R
Modello	320R
Applicaz.	Benzina
Portata lt/h	
Ricambio	74.S3227

Cod. filtro	74.F230R
Modello	230R
Applicaz.	Diesel
Portata lt/h	114
Ricambio	74.99R20

Parker Racor

Cod. filtro	74.F120AP
Modello	120R
Applicaz.	Diesel
Portata lt/h	57
Ricambio	74.99R12

Ricambi originali per RACOR (Genuine RACOR spares)

CARTUCCE serie SPIN-ON (Spin-on cartridges)

Modello cartuccia	Codice 30 micron	Codice 10 micron
R12	**74.99R12P**	**74.99R12T**
R20	**74.99R20P**	**74.99R20T**
R24	**74.99R24P**	**74.99R24T**
R25	**74.99R25P**	**-**
R26	**74.99R26P**	**-**
R45	**74.99R45P**	**74.99R45T**

Modello cartuccia	Codice 30 micron	Codice 10 micron
R90	**74.99R90P**	**74.99R90T**
S3204	**-**	**74.99S3204TUL**
S3208	**74.99S3208P**	**-**
S3211	**-**	**74.99S3211**
S3213	**-**	**74.99S3213**
S3227	**-**	**74.99S3227**
S3240	**-**	**74.99S3240**

CARTUCCE serie MA (Cartridges MA series)

Codice	Modello filtro	micron
74.C2010	per Racor 500	30 micron
74.C2010/10	per Racor 500	10 micron
74.C2040	per Racor 900	30 micron
74.C2040/10	per Racor 900	10 micron
74.C2020	per Racor 1000	30 micron
74.C2020/10	per Racor 1000	10 micron

KIT ALLARME per filtri RACOR (RACOR Alarm kit)

Parker Racor

74.RRK20726 Kit allarme acustico/visivo completo di sensore
(Alarm kit sensor included)

RICAMBI per filtri RACOR (RACOR spare parts)

Parker Racor

Pos.1

Kit R.I.NA (R.i.na metal cup)

Pos.2

Boccetta (Bowl)

Kit guarnizioni completo (Complete gaskets set)

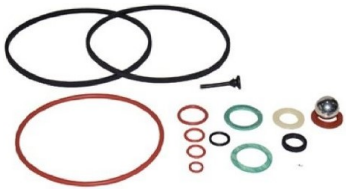

74.RK15211 per 500
74.RK111404 per 900 /1000

Pos.4

Kit sfera (Ball kit)

Pos.5

Kit turbina (Turbine)

Pos.6

Maniglia (Handle)

Pos.7

Coperchio (Lid)

Codice (Code)	Pos.	Descrizione (Description)	Modello filtro (Filter model)
74.1150000	1	Kit Rina*	500MA
74.1190000	1	Kit Rina*	900/1000MA
74.RK15405	2	Boccetta (Bowl)**	500MA
74.RK111938	2	Boccetta (Bowl**	900/1000MA
Vedi (See) pag. 89	3	Cartuccia (Cartridge)	500MA
Vedi (See) pag. 89	3	Cartuccia (Cartridge)	900MA
Vedi (See) pag. 89	3	Cartuccia (Cartridge)	1000MA
74.99RK15010B	4	Kit sfera (Ball kit)	500MA
74.99RK11028	4	Kit sfera (Ball kit)	900/1000MA
74.RK15013D	5	Kit turbina (Turbine)	500MA
74.RK11026D	5	Kit turbina (Turbine)	900/1000MA
74.RK111945	6	Maniglia (Handle)	Tutti
74.RK15078	7	Coperchio (Cover)	500MA
74.RK11192701	7	Coperchio (Cover)	900/1000MA

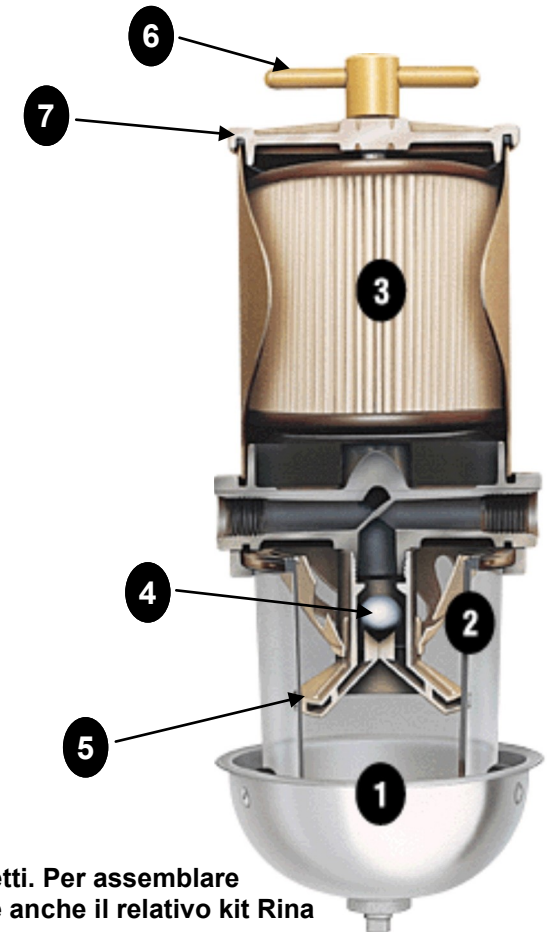

*** il kit Rina comprende il rubinetto completo e il parafiamma.**
**** Le boccette attualmente fornite non si adattano ai vecchi rubinetti. Per assemblare il parafiamma alla nuova boccetta se previsto è necessario ordinare anche il relativo kit Rina**

*** Rina kit includes the full tap and the metal cup.**
**** The currently provided bowls do not fit the old taps.To assemble the metal cup to the new bowls if required you must also order the Rina kit**

FILTRI SEPARATORI *(Fuel Separators)* - om. R.i.na

SEPAR FILTER

SWK 2000/5/KD

Cod. filtro: **74.SEP200005**
Cod. raccordi: **74.R0500**
Altezza: mm 270
Larghezza: mm 140
Profondità: mm 93
Flusso max: 300 LPH

SEPAR FILTER

SWK 2000/5/50/KD

Cod. filtro: **74.SEP200550**
Cod. raccordi: **74.R0500**
Altezza: mm 290
Larghezza: mm 140
Profondità: mm 93
Flusso max: 300 LPH

SEPAR FILTER

SWK 2000/10KD

Cod. filtro: **74.SEP200010**
Cod. raccordi: **74.R0900**
Altezza: mm 406
Larghezza: mm 146
Profondità: mm 107
Flusso max: 600 LPH

SEPAR FILTER

SWK 2000/18KD

Cod. filtro: **74.SEP200018**
Altezza: mm 457
Larghezza: mm 200
Profondità: mm 165
Flusso max: 1080 LPH

SEPAR FILTER

SWK 2000/40MK

Cod. filtro: **74.SEP200040**
Altezza: mm 480
Larghezza: mm 290
Profondità: mm 211
Flusso max: 2400 LPH

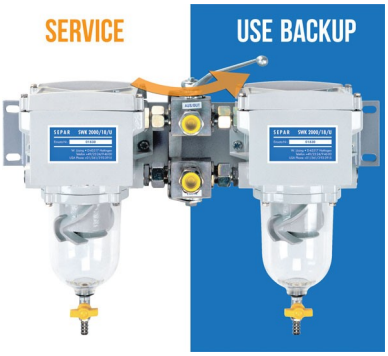

Per applicazioni marine, è consigliata l'installazione di filtri duplex, soprattutto quando è presente un solo motore di propulsione. I filtri duplex hanno un filtro principale e di riserva. Quando il filtro primario richiede manutenzione, l'utente può passare manualmente al filtro di backup senza dover arrestare il motore. L'utente può quindi intervenire sul filtro in un momento più conveniente ed eliminare i tempi di fermo.

For marine applications, we highly advise installing duplex filters, especially when a vessel is fitted with only one propulsion engine. Duplex filters have a primary and back-up filter. When the primary filter requires maintenance, the user can manually switch to the back-up filter without having to stop the engine. The user can then service the filter at a more convenient time and eliminate downtime.

SWK 2000/10/UKD

Cod. filtro: **74.SEP200010UD**
Altezza: mm 406
Larghezza: mm 460
Profondità: mm 194
Flusso max: 600 LPH

SWK 2000/18/UKD

Cod. filtro: **74.SEP200018UD**
Altezza: mm 457
Larghezza: mm 625
Profondità: mm 226
Flusso max: 1080 LPH

SEPAR FILTER

SWK 2000/40UMK

Cod. filtro: **74.SEP200040UK**
Altezza: mm 530
Larghezza: mm 795
Profondità: mm 262
Flusso max: 2400 LPH

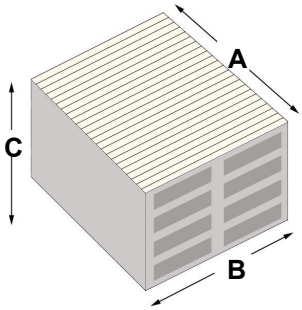

SEPAR FILTER

CARTUCCE originali per SEPAR serie 2000 (Original Cartridges for Separ 2000 series)

Cod. cartuccia 30 micron (Cartridge 30 mic)	Cod. cartuccia 10 micron (Cartridge 10 mic)	Rif. Separ (Separ item)	Per filtro (for Filter)	A mm	B mm	C mm
74.N40004	74.N40004/10	00530 (00510)	2000/5	76	76	24
74.N40003	74.N40003/10	00530/50 (00510/50)	2000/5/50	76	76	55
74.N40005	74.N40005/10	01030 (01010)	2000/10	89	89	55
74.N40006	74.N40006/10	01830 (01810)	2000/18	143	143	55
74.N40007	74.N40007/10	04030 (04010)	2000/40	185	185	55
74.N40000	-	20530	KWA-20	Diam.81	Foro 16	Altezza 36

RICAMBI per filtri SEPAR (SEPAR spare parts)

SEPAR FILTER

Pos. 1

Coperchio (Cover)

Vedi tabella pag.93
(See table pag.93)

Cartucce ricambio (Cartridges)

Pos. 2 + 3

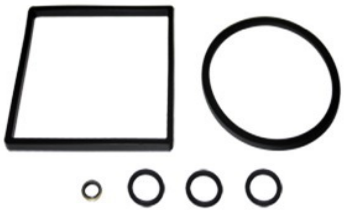

Kit guarnizioni (Gasket kit)

Pos. 4

Boccetta (Bowl)

Pos. 4

Boccetta Rina (Rina Bowl)

Pos. 5

Rubinetto (Tap)

RICAMBI per filtri SEPAR serie 2000 (SEPAR serie 2000 spare parts)

SEPAR FILTER

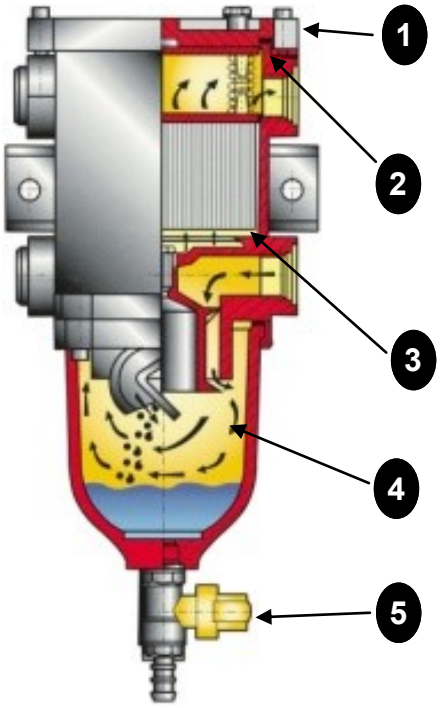

Codice (Code)	Pos.	Descrizione (Description)	Per filtro (For filter)
74.SP063542	1	Coperchio (Cover)	2000/5 e 2000/5/50
74.SP063553	1	Coperchio (Cover)	2000/10
74.SP063572	1	Coperchio (Cover)	2000/18
74.SP063435	1	Coperchio (Cover)	2000/40
74.SP061527	2+3	Kit guarnizioni * (Gasket kit)	2000/5 e 2000/50
74.SP061528	2+3	Kit guarnizioni* (Gasket kit)	2000/10
74.SP063979	2+3	Kit guarnizioni* (Gasket kit)	2000/18
74.SP063980	2+3	Kit guarnizioni*(Gasket kit)	2000/40
74.SEP060984	4	Boccetta (Bowl)	2000/5 e 2000/50
74.SEP060985	4	Boccetta (Bowl)	2000/10
74.SEP060986	4	Boccetta (Bowl)	2000/18
74.SEP063994	4	Boccetta Rina** (Rina bowl)	2000/5 e 2000/50
74.SEP063995	4	Boccetta Rina** (Rina bowl)	2000/10
74.SEP063996	4	Boccetta Rina** (Rina bowl)	2000/18
74.SEP060457	4	Boccetta (Bowl)	2000/40
74.SEP063366	5	Rubinetto (Tap)	Tutti i modelli

* **I kit guarnizioni comprendono tutte le guarnizioni del filtro (Gasket kit includes all filter gaskets)**

** **La boccetta Rina è completa del parafiamma metallico e rubinetto (Rina bowl includes metal cup and tap)**

FILTRI PER APPLICAZIONI MARINE
(Filters for marine applications)

HIFI FILTER®

Fleetguard®

Gamma completa di filtri per applicazioni su tutti i motori marini e gruppi elettrogeni.
I filtri sono di primarie marche quali **FLEEETGUARD e HIFI FILTER** secondo le corrispondenze disponibili e sono anche utilizzati come filtri originali di primo equipaggiamento dai principali costruttori di motori marini.
Nelle pagine che seguono sono riportati i modelli di filtri per le principali applicazioni su motori e generatori marini.
Qualsiasi altro filtro può essere comunque richiesto indicando il codice rilevato sul vecchio filtro da sostituire, originale o commerciale.

Full range of filters for use on all marine engines and generators.
The filters are of major brands such as **FLEEETGUARD** and **HIFI FILTER** according to the correspondence available and are also used as filters of the first original equipment by leading manufacturers of marine engines.
In the pages that follow are shown the models of filters for the main engines and generators marine applications.
Any other filter may be required, however, indicating the code found on the old filter to be replaced.

AIFO IVECO FPT	Pag. 74-75	KOHLER	Pag. 90-91	PERKINS	Pag. 87
BUKH	Pag. 87	LOMBARDINI	Pag. 86	TWIN DISC	Pag. 90
CATERPILLAR	Pag. 70-71	MAN	Pag. 76	VETUS	Pag. 86
CUMMINS	Pag. 72-73	MASE	Pag. 93	VM MOTORI	Pag. 79
FARYMANN	Pag. 89	MERCRUISER	Pag. 82	VOLVO PENTA	Pag. 80-82
FORD	Pag. 88	MTU	Pag. 77	WESTERBAKE	Pag. 93
GM DETROIT DIESEL	Pag. 78	NANNI DIESEL	Pag. 83	YANMAR	Pag. 84-85
ISOTTA FRASCHINI	Pag. 88	ONAN	Pag. 92	ZF INVERTITORI	Pag. 89

Principali applicazioni motori

CATERPILLAR

OIL FILTER

72.SO3328
Diam: 107,67
H: 167,39
Filetto: 1 1/8-16
Motori: 3208
3116
Cod.originale:
1R0714

OIL FILTER

72.SO6196
Diam: 107,67
H: 204,72
Filetto: 1 1/8-16
Motori: 3126
3116 alcuni
Cod.originale:
3242598
(**ex 1169924**)

OIL FILTER

72.SO10024
Diam: 107,67
H: 263,91
Filetto: 1 1/8-16
Motori: 3126B
Cod.originale:
1R1807
1R0739

OIL FILTER

72.SO10052
Diam: 137,29
H: 309,65
Filetto: 1 1/2-16
Motori:3412 3176
3196 3406 3408
C9 C12 C30 C32
Cod.originale:
1R1808 1R0716

FUEL FILTER

72.SN55419
Diam: 93,47
H: 176,28
Filetto: 1-14
Motori: 3208
3116
Cod.originale:
1R0750

FUEL FILTER

72.SN55421
Diam: 93,47
H: 175,77
Filetto: 7/8-14
Motori: 3126
3126B C7 C9
Cod.originale:
1R0751

FUEL FILTER

72.SN55418
Diam: 93,47
H: 239,52
Filetto: 1-14
Motori:3176 3196
3406 3408 3412
C12 C18 C30 C32
Cod.originale:
1R0749

FUEL FILTER

72.SN55424
Diam: 137,29
H: 309,17
Filetto: 1 3/8-16
Motori:
C32 Acert
Cod.originale:
1R0755

AIR FILTER

72.SA14529
Diam: 151,89
H: 248,28
Fori: 122,55 e 16,51
Motori: 3116
3208 da 320 hp
Cod.originale:
7W5040

AIR FILTER

72.SA16328
Largh: 236,00
Lungh: 330,00
H: 40,00
Motori: 3208
da 375 hp
Cod.originale:
9Y-2300

AIR FILTER

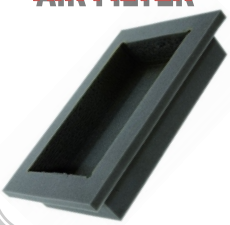

72.SA16688
Largh: 220,00
Lungh: 323,00
H: 64,00
Motori: 3208
da 425/435
e 450hp
Cod.originale:
7E-0766

AIR FILTER

72.HR150501

Engines:
C18

Caterpillar
OEM 2517222

AIR FILTER

72.HR16945(or.1283697)
per motori 3126
72.HR16451 (or. 6I0384)
per motori 3412E C18
72.HR16719(or. 2076870)
per motori C30 C32
C32 Acert

AIR FILTER

72.HR16707 (or.1968518)
per motori 3126B C9
72.HR16426(or.1777375)
per motori C18 C12
e 3196(ultima gen.)
72.HR16951(or.1011626)
motori 3176 3196(1 gen.)
72.CD187 (or. 1182849)
motori 3176 3196(1 gen.)

AIR FILTER

72.SAO6201

RACOR
CCV55274-08

Caterpillar
OEM 163-734

AIR FILTER

72.HR16904

Engines: 3406
3412 3126 C15

Caterpillar
OEM 133-2217

AIR FILTER

72.KAO6213

Engines: C30 C32
Caterpillar
OEM 40-2019

Filtri originali

Principali applicazioni motori

CATERPILLAR

OIL FILTER

72.CAT1R0714

Diam: 107,67
H: 167,39
Filetto: 1 1/8-16
Motori: 3208
3116
Cod.originale:
1R0714

OIL FILTER

72.CAT3242598

Diam: 107,67
H: 204,72
Filetto: 1 1/8-16
Motori: 3126
3116 alcuni
Cod.originale:
3242598
(ex 1169924)

OIL FILTER

72.CAT1R0739

Diam: 107,67
H: 263,91
Filetto: 1 1/8-16
Motori: 3126B

Cod.originale:
1R0739

OIL FILTER

72.CAT1R0716

Diam: 137,29
H: 309,65
Filetto: 1 1/2-16
Motori:3412 3176
3196 3406 3408
C9 C12 C30 C32
Cod.originale:
1R0716

OIL FILTER

72.CAT1R1808

Diam: 137,29
H: 309,65
Filetto: 1 1/2-16
Motori:3412 3176
3196 3406 3408
C9 C12 C30 C32
Versione upgrade
del filtro 1R0716
Cod.originale:
1R1808

FUEL FILTER

72.CAT1R0750

Diam: 93,47
H: 176,28
Filetto: 1-14
Motori:versione alta
efficienza del FF185

Cod.originale:
1R0750

FUEL FILTER

72.CAT1R0751

Diam: 93,47
H: 175,77
Filetto: 7/8-14
Motori: 3126
3126B C7 C9

Cod.originale:
1R0751

FUEL FILTER

72.CAT1R0749

Diam: 93,47
H: 239,52
Filetto: 1-14
Motori:3176 3196
3406 3408 3412
C12 C18 C30 C32
Cod.originale:
1R0749

FUEL FILTER

72.CAT1R0755

Diam: 137,29
H: 309,17
Filetto: 1 3/8-16
Motori: C32 Acert

Cod.originale:
1R0755

AIRSEP®
Walker Engineering Enterprises

kit completo di lavaggio filtri aria

Air Filter Cleaning/Re-Oiling Kits)

72.DDF9016 Kit per filtri colore **rosso**

72.BAF2016 Kit per filtri colore **blu**

OIL FILTER

72.CAT389434

Diam: 137,29
H: 309,65
Filetto: 1 1/2-16
Motori:3412 3176
3196 3406 3408
C9 C12 C30 C32
Versione marina
del filtro 1R1808
Cod.originale:
389-0434

FUEL FILTER

72.CAT3890432

Diam: 93,47
H: 239,52
Filetto: 1-14
Motori:3176 3196
3406 3408 3412
C12 C18 C30 C32
Versione marina
del filtro 1R0749
Cod.originale:
389-0432

FUEL FILTER

72.CAT3890433

Diam: 137,29
H: 309,17
Filetto: 1 3/8-16
Motori: C32 Acert
Versione marina
colore bianco del
filtro 1R0755
Cod.originale:
389-0433

Principali applicazioni motori

CUMMINS

OIL FILTER

72.LF0516
Diam: 127,00
H: 245,36
Foro: 37,59
Motori:V/VT903
V555 V8500 VT8370N
Cod.originale:
158139

OIL FILTER

72.LF0613
Diam: 120,90
H: 192,28
Filetto: 38,35
Motori: V504

Cod.originale:
173174

OIL FILTER

72.LF0734
Diam: 120,27
H: 205,49
Filetto: 1 1/2-12
Motori: VT555

Cod.originale:
3014654

OIL FILTER

72.LF0777
Diam: 116,08
H: 249,20
Filetto: 1 3/8-16
Motori:KTA38
VTA28
KT/KTA2300
N855
Cod.originale:
3889311

OIL FILTER

72.LF0670
Diam: 118,62
H: 249,20
Filetto: 1 1/2-12
Motori: VTA903
N/NTA5 X19
KT19
Cod.originale:
299670
3313279

OIL FILTER

72.LF3345
Diam: 93,73
H: 138,18
Filetto: 1-16
Motori: 4B3.9
4BT/BTA3.9
Cod.originale:
3903224
3908616

OIL FILTER

72.LF3349
Diam: 93,73
H: 176,28
Filetto: 1-16
Motori:
6B/6BT/6BTA5.9
Cod.originale:
3932217
3914395

OIL FILTER

72.LF3959
Diam: 93,47
H: 176,28
Filetto: 1-16
Motori: serie QSB
serie 6B 6BT 6BTA
Cod.originale:
3937743
3155618

OIL FILTER

72.LF9009
Diam: 118,87
H: 301,75
Filetto: 2 1/4-12
Motori:
QSC8.3
6CTA e QSL9
Cod.originale:
3401544

OIL FILTER

72.LF14000NN
Diam: 118,87
H: 294,69
Filetto: M95 x 2,5 -7H
Motori: serie QSM11
Cod.originale:
4331005
4367100

OIL FILTER

72.SO7067
Diam: 83,00
H: 109,20
Fori: 25 40
Motori: serie QSD
Cod.originale:
35-895207

FUEL FILTER

72.FF0202
Diam: 120,27
H: 287,27
Filetto: 1 1/4-12
Motori: KT/KTA38
KT/KTA2300
VTA28 VT1710
KTA50
Cod.originale:
299202

72.FF0105/D
FUEL FILTER

Diam: 93,98
H: 153,01
Filetto: 1-14
Motori: V504
V/VT555 V8500
VT8370 X/KT19
V/VT/VTA903
N/NTA5
Cod.originale:
156172

FUEL FILTER

72.FF0105
Diam: 93,98
H: 137,41
Filetto: 1-14
Motori: versione
senza spurgo del
filtro FF105D
Cod.originale:
154709

FUEL FILTER

72.FF5074
Diam: 76,45
H: 116,33
Filetto: 16x1,5
Motori: 4B/BT3.9
4BTA3.9 6CTA8.3
6B/BT/BTA5.9
Cod.originale:
3931063
3903640

FUEL FILTER

72.FF5285
Diam: 93,47
H: 138,68
Filetto: 13/16-18
Motori:
4B/BT/BTA3.9
6B/6BT6BTA5.9
6CTA
Cod.originale:
3890017

FUEL FILTER

72.FS1280
Diam: 93,47
H: 164,85
Filetto: 13/16-18
Motori:
serie 6CTA
Cod.originale:
3903410

Segue (Follows) CUMMINS

FUEL FILTER

72.FF5488
Diam: 93,47
H: 175,77
Filetto: 7/8-14
Motori: serie QSB QSC e QSL
Cod.originale:
3959612

FUEL FILTER

72.FS1009
Diam: 93,22
H: 246,13
Filetto: 1-14 UNS
Motori: QSM11
Cod.originale:
3331673

FUEL FILTER

72.FS19781
Diam: 87,50
H: 185,5
Filetto:M16 x1,5
Motori:
serie QSD
Cod.originale:
35-879172104

WATER FILTER

72.WF2071
Diam: 93,73
H: 105,66
Filetto:11/16-16
Motori: n.d
Cod.originale:
3315116

WATER FILTER

72.WF2073
Diam: 93,73
H: 105,66
Filetto:11/16-16
Motori:
6CTA8.3
Cod.originale:
3315115

WATER FILTER

72.WF2076
Diam: 93,73
H: 137,16
Filetto:11/16-16
Motori: n.d
Cod.originale:
3100309
4058965

AIR FILTER

72.AH1136
Diam.int: 76,00
Diam.est: 216,00
H: 315,00
Motori: 6B/BT5.9
4B/BT/BTA3.9
Cod.originale:
3924893 3905326
AH19003

AIR FILTER

72.AH1141
Diam.int: 102,00
Diam.est: 216,00
H: 315,00
Motori:6BTA5.9
Cod.originale:
3912020 2912986
AH19002

AIR FILTER

72.AH19037
Diam.int: 102,00
Diam.est: 267,00
H: 302,00
Motori: 6CTA8.3
Cod.originale:
3912986
AH19004

AIR FILTER

72.CD176
Diam.int: 160,00
Diam.est: 186,00
H: 203,00
AIRSEP®
Kit filtro cilindrico
7.5 x 8 pollici
per 6CTA8.3

AIR FILTER

72.CD177
Diam.int: 160,00
Diam.est: 186,00
H: 229,00
AIRSEP®
Kit filtro cilindrico
7.5 x 9 pollici
per 6CTA8.3

AIR FILTER

72.401124

AIRSEP®
Kit filtro per
motori Cummins
serie QSM11

72.1000266

AIRSEP® Kit completo filtro conico e filtri coalescenti per n.2 motori Cummins QSB6.7 e QSB5.9

AIRSEP® Tapered air filter and coalescer filters kit for n.2 Cummins engines QSB6.7 and QSB5.9

72.1000267

AIRSEP® Kit completo filtro conico e filtri coalescenti per n.2 motori Cummins QSC8.3

AIRSEP® Tapered air filter and coalescer filters kit for n.2 Cummins engines QSC8.3

72.DDF9016 Kit per filtri colore **rosso**

72.BAF2016 Kit per filtri colore **blu**

AIRSEP® kit completo di lavaggio filtri aria Il kit di pulizia è progettato per preservare le fibre strutturali del filtro dell'aria lavabile e garantire prestazioni di filtraggio adeguate. Il kit comprende una fornitura di soluzione di pulizia appositamente formulata e un olio di ricondizionamento.Ogni kit ha una resa per quattro filtri affusolati 10 "x 8" o equivalenti per due cicli di pulizia.

(AIRSEP® Air Filter Cleaning Kit) Walker Engineering's air filter cleaning kit is design to preserve the structural fibers of the washable air filter,and ensure proper filtration performance.The kit includes a supply of specially formulated air filter cleaning solution and reconditioning filter oil.Each kit can typically clean four (4) 9" x9" tapered filters or equivalent two (2) times.

Principali applicazioni motori

AIFO/FPT

OIL FILTER

72.SO286
Diam: 107,67
H: 144,60
Filetto: 3/4-16
Motori: 8041 806 8061
Cod.originale:
1901602
1907567

OIL FILTER

72.SO416
Diam: 108,00
H: 145,10
Filetto:3/4-16
Motori: 8140 8040 8060T 8061SRM
Cod.originale:
1902076
1902047

OIL FILTER

72.SO287
Diam: 108,00
H: 185,60
Filetto: 3/4-16
Motori: CO3 CP3 8035/40/45
Cod.originale:
1901603
1907566

OIL FILTER

72.SO045
Diam: 107,67
H: 205,87
Filetto: 1-12
Motori: 8361 8281828 820 821
Cod.originale:
1901604
1907570

OIL FILTER

72.SO417
Diam: 108,00
H: 213,60
Filetto: 30x2
Motori: 8360 8361
Cod.originale:
1907584
1903715
1903629

OIL FILTER

72.SO307
Diam: 108,00
H: 145,00
Filetto: 30x2
Motori: 828Turbo
Cod.originale:
1907818
4741272

OIL FILTER

72.SO419
Diam: 107,67
H: 229,92
Filetto: 22x1,5
Motori: 828Turbo
Cod.originale:
1902093

OIL FILTER

72.SO303
Diam: 107,67
H: 230,40
Filetto: 30x2
Motori: 828Turbo
Cod.originale:
74744707

OIL FILTER

72.SO8015
Diam: 108,00
H: 228,5
Filetto: 30x2
Motori: Serie CURSOR
Cod.originale:
2992544

OIL FILTER

72.SO10060
Diam: 93,00
H: 173,00
Filetto: M27x2
Motori: Serie NEF
Cod.originale:
504084161

FUEL FILTER

72.SN037
Diam: 91,00
H: 189,00
Fori: 13 e 16
Motori: 820 821 CP3
Cod.originale:
1909107 1902096

FUEL FILTER

72.SN001
Diam: 88,50
H: 71,00
Fori: 19 17
Motori: 804 806 8041 8061 8140 8141
Cod.originale:
4621742
4621740

FUEL FILTER

72.SN017
Diam: 108,00
H: 185,60
Filetto: 3/4-16
Motori: 8210 8061SRM 8360 8361 828 8281
Cod.originale:
1901605

FUEL FILTER

72.SN4070
Diam: 93,73
H: 207,01
Filetto: 16x1,5
Motori: 828Turbo
Cod.originale:
8106473

FUEL FILTER

72.SN70241
Diam: 83,06
H: 195,58
Foro: 21,59
Motori: Serie NEF
Cod.originale:
504107584

FUEL FILTER

72.SN40569
Diam: 77,00
H: 182,00
Filetto: M16x1,5
Motori: Serie NEF
Cod.originale:
504048025

FUEL FILTER

72.SN40529
Diam: 93,50
H: 192,50
Filetto: M20x1,5
Motori: Serie NEF
Cod.originale:
2992241

Segue (Follows) AIFO/FPT

Le foto dei filtri sono indicative. La marca del filtro può variare secondo la corrispondenza disponibile

FUEL FILTER

72.SN40574

Diam: 93,50
H: 177,00
Filetto: M20x1,5
Motori:
Serie NEF
Cod.originale:
8037729

FUEL FILTER

72.SN80019

Diam: 108,00
H: 168,00
Filetto: 16x1,5
Motori:
Serie CURSOR
Cod.originale:
2994048

FUEL FILTER

72.SN80027

Diam: 96,00
H: 196,30
Filetto: 16x1,5
Motori: **Prefiltro** separatore serie CURSOR e NEF
Cod.originale:
2992662

FUEL FILTER

72.SN80124

Diam: 93,50
H: 197,00
Filetto: 14x1,5
Motori: **Prefiltro** separatore serie 8000
Cod.originale:
1907539 1908547

WATER FILTER

72.WE2071

Diam: 93,50
H: 142,40
Filetto: 11/16-16
Motori: 8280
8281
Cod.originale:
1901776

AIR FILTER

72.SAB100094

Diam.int: 102,00
Diam.est: 267,00
H: 228 ,00
Motori:
Serie CURSOR
Cod.originale:
n.d.

Filtro tipo A (A Type)

Filtri aria serie "SF"
(Air filters "SF" series)

Filtri aria metallici per applicazioni su motori **AIFO, MAN, MTU, VM** ecc.
(Air filters for applications on **AIFO,MAN MTU, VM** an others engines)

Filtro tipo B (B Type)

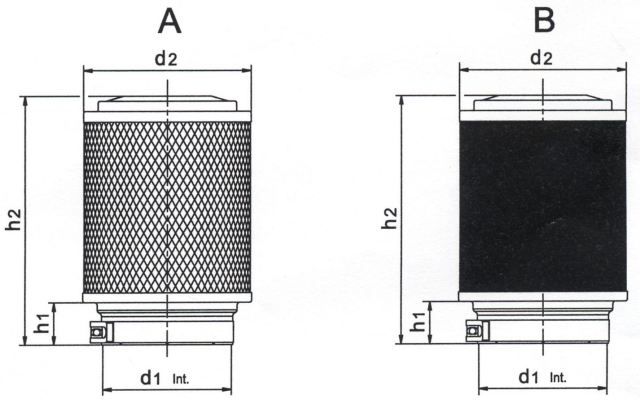

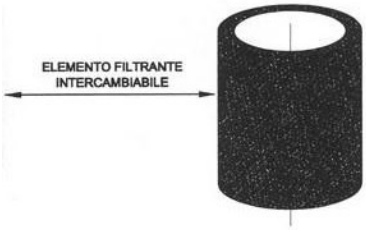

Codice	tipo	portata aria	d1	d2	h1	h2	Elemento filtrante
72.SF052B	B	4.8	52	107	35	119	72.SFR434
72.SF060B	B	5.8	60	107	35	119	72.SFR434
72.SF070	A	10.4	70.2	120	35	185	
72.SF070B	B	10.4	70.2	120	35	185	72.SFR534
72.SF080	A	11.5	80.2	147	38	180	
72.SF080B	B	11.5	80.2	147	38	180	72.SFR706
72.SF100	A	19	100.2	147	38	215	
72.SF100B	B	19	100.2	147	38	215	72.SFR052
72.SF120	A	23.4	120.2	166	38	260	
72.SF120B	B	23.4	120.2	166	38	260	72.SFR537
72.SF150	A	31	150.2	196	50	295	
72.SF150B	B	31	150.2	196	50	295	72.SFR540
72.SF200	A	41.5	200.2	232	45	330	
72.SF200B	B	41.5	200.2	232	45	330	72.SFR628

Le foto dei filtri sono indicative. La marca del filtro può variare secondo la corrispondenza disponibile

Principali applicazioni motori

MAN

OIL FILTER 72.SO3327

Diam: 120,50
H: 268,50
Fori: 56,01 e 13,59
Motori: D2840 D2876 V10-1100 D2842 R6-800 V12-1360 D2848 V8-900 V12-1550 D2866
Cod.originale:
51.055040044/46
51.055040069/70
51.055040071
51.055040104

OIL FILTER

72.SO7037

Diam: 83,00
H: 212,5
Fori: 37 e 28
Motori: DO836
Cod.originale:
51.055040096

FUEL FILTER

72.SN70142

Diam: 77,00
H: 156,00
Filetto: 16x1,5
Motori: D2840 D2848 D2876 D2842 D2866 DO836
Cod.originale:
51.12503-0040
51.12503-0059

FUEL FILTER

72.SN70207

Diam: 108,00
H: 230,00
Filetto: 1-14
Motori:
Filtro primario
Cod.originale:
51.12503-0052

FUEL FILTER

72.SN1147

Diam: 83,20
H: 145,00
Foro: 13,60
Motori: n.d
Cod.originale:
81.12503-0018

FUEL FILTER

72.SN70341

Diam: 83,3
H: 265,9
Foro: 12,7
Motori: D28V V8-750 V10-900 V12-1100
Cod.originale:
51.12503.0069

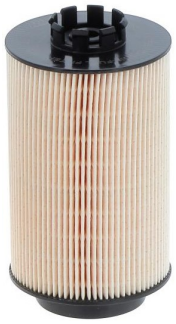

FUEL FILTER

72.SN70236

Diam: 95,00
H: 172,50
Fori: 46 e 14
Motori: R6-800 V10-1100 V12-1550 V8-900 V12-1360
Cod.originale:
51.12503-0061

FUEL FILTER

72.SN70333

Diam: 83,00
H: 170,5
Foro: 13,00
Motori:
D2842 LE422/423
D2842 LE433/443

Cod.originale:
51.12503-0073

AIR FILTER

72.SA17505

Motori:
D2842 LE412
D2842 LE413
D2842 LE433

Cod.originale:
51.08301-0012

AIR FILTER

72.SF120

Diam.int: 120,00
Diam.est: 166,00
H: 260,00
Motori: n.d
Cod.originale:
51.08301-0012

AIR FILTER

72.SAB085056

Diam.int: 150,00
Diam.est: 197,00
H: 302,00
Motori: D2840 D2842 D2848 D2866 D2876 R6-800 V8-900 V10-1100 V12-1360 DO836
Cod.originale:
51.08301-0016

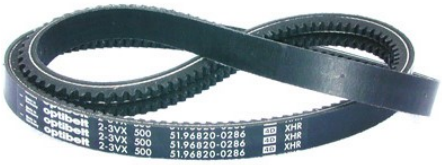

Cinghie OPTIBELT originali per **MAN**

13.23VX500 cinghia per Man D2840 V8-900 V12-1360 D2842 V10-1100 V12-1550 D2848

13.23VX560 cinghia per Man D2866 D2876 R6-800

Le foto dei filtri sono indicative. La marca del filtro può variare secondo la corrispondenza disponibile

Principali applicazioni motori

MTU

OIL FILTER

72.SO3327

Diam: 120,50
H: 268,50
Fori: 56,01 e 13,59
Motori: serie 183

Cod.originale:
4031840025
4021800009

OIL FILTER

72.SO10036

Diam: 136,00
H: 302,00
Filetto: 1 1/2-16
Motori: 12V2000
16V2000 16V4000
Cod.originale:
0031844201
0031845301

OIL FILTER

72.SO7219

Diam: 136,00
H: 177,00
Filetto: 1 1/2-16
Motori:
non identificati
Cod.originale:
0031845201

OIL FILTER

72.SO4105

Diam: 115,50
H: 196,00
Foro: 56,00
Motori: serie 396

Cod.originale:
0001844125

FUEL FILTER

72.SN70196

Diam: 93,00
H: 144,00
Filetto: 1-12
Motori: 12V2000
16V2000
16V4000
Cod.originale:
0020920601

FUEL FILTER

72.SN70297

Diam: 93,00
H: 144,00
Filetto: 1-12
Motori: versione alta efficienza del filtro SN70196
Cod.originale:
0020921901

FUEL FILTER

72.SN70109

Diam: 93,00
H: 158,00
Filetto: 16 x1.5
Motori: serie 183
12V2000
16V2000
Cod.originale:
0010920301

FUEL FILTER

72.SN70298

Diam: 108,00
H: 262,00
Filetto: 32x1,5
Motori: 12V2000

Cod.originale:
0020922801

FUEL FILTER

72.SN5105

Diam: 100,00
H: 171,50
Foro: 20,00
Motori: serie 396

Cod.originale:
non identificato

AIR FILTER

72.SF150

Diam.int: 150,00
Diam.est: 196,00
H: 295,00
Motori:
n.d
Cod.originale:
non identificato

AIR FILTER

72.SF150B

Diam.int: 150,00
Diam.est: 196,00
H: 295,00
Motori:
n.d
Cod.originale:
non identificato

AIR FILTER

72.SAB125011

D.int: 126,00
D.est: 316,00
H: 262,00
Motori:
Serie183
Cod.originale: n.d

AIR FILTER

72.SAB120376

Diam.int: 201,00
Diam.est: 316,00
H: 443,00
Motori: 12V2000
16V2000
Cod.originale:
n.d

Le foto dei filtri sono indicative. La marca del filtro può variare secondo la corrispondenza disponibile

Principali applicazioni motori

GM DETROIT DIESEL

OIL FILTER

72.SO525
Diam: 114,55
H: 147,83
Foro: 36,58
Motori: Invertitori Allison
Cod.originale:
5574978 PF147

OIL FILTER

72.SO509
Diam: 114,55
H: 226,31
Foro: 36,58
Motori:6/8/12/16V71
6/8/12/16V92
Cod.originale:
5573014 PF132

OIL FILTER **72.SO3333**

Diam: 118,52
H: 262,13
Filetto: 1 1/2-12
Motori:
6/8/12/16V71
6/8/12/16V92
Cod.originale:
25010495
PF911

OIL FILTER

72.SO3342
Diam: 93,73
H: 137,67
Filetto: 1 1/8-16
Motori:
Invertitori Allison
Cod.originale:
25011099
PF897

FUEL FILTER

72.SN110
Diam: 76,45
H: 196,85
Foro: 26,42
Motori: 6V71
8V71 12V92
Cod.originale:
5574508 TP540X

FUEL FILTER **72.SN109**

Diam: 76,45
H: 92,46
Foro: 26,42
Motori: 4-71 3-53
6V53 4-53
Cod.originale:
5573261 TP509

FUEL FILTER

72.SN106
Diam: 76,45
H: 145,03
Foro: 26,42
Motori: 6V71
8V71
Cod.originale:
5574961 T553

FUEL FILTER

72.SN127
Diam: 109,98
H: 220,73
Foro: 17,27
Motori: 12V71
16V71
Cod.originale:
6436719 TP624

FUEL FILTER

72.SN111
Diam: 76,20
H: 209,55
Foro: 30,48
Motori: 6V71 8V71
Cod.originale:
5575032 T552

FUEL FILTER

72.SN112
Diam: 101,60
H: 222,25
Foro: 31,75
Motori: 12V71 16V71
Cod.originale:
5574980 T541

FUEL FILTER

72.SN5021
Diam: 93,98
H: 109,47
Filetto:13/16-12
Motori: 3-53
4-71 4-53 6-71
Cod.originale:
25010959

FUEL FILTER

72.SN206
Diam: 93,22
H: 175,01
Filetto: 13/16-12
Motori: 8V71
8V92
Cod.originale:
25010778 TP916

FUEL FILTER

72.SN207
Diam: 93,73
H: 205,49
Filetto: 1-12
Motori: 8V71
8V92
Cod.originale:
6438839 T915

FUEL FILTER

72.SN5036
Diam: 120,27
H: 227,48
Filetto: 1 1/4-12
Motori: 12V71
16V71 16V92
Cod.originale:
25011024 T958

FUEL FILTER **72.SN5037**

Diam: 120,27
H: 227,84
Filetto:1 1/16-16
Motori: 12V71
16V71 16V92
Cod.originale:
25011026
TP959

AIR FILTER

72.SA16363
Diam.est: 227,00
Diam.int: 204,00
H: 181,00
Motori: n.d
Cod.originale:
6422214

AIR FILTER

72.HR16451
72.HR16942

Per le misure consultare tabella Airsep a pag 78

Le foto dei filtri sono indicative. La marca del filtro può variare secondo la corrispondenza disponibile

Principali applicazioni motori

VM MOTORI

OIL FILTER

72.SO434
Diam: 79,00
H: 78,50
Filetto: 3/4-16
Motori: HR192 HR292
Cod.originale:
4115063

OIL FILTER

72.SO228
Diam: 77,47
H: 116,08
Filetto: 3/4-16
Motori: HR392 HR394
Cod.originale:
4115064A

OIL FILTER

72.SO242
Diam: 93,73
H: 174,24
Filetto: 3/4-16
Motori:
HR588/592
HR594/692/694
Cod.originale:
41150066A

OIL FILTER

72.SO3315
Diam: 93,50
H: 142,50
Filetto: 22x1,5
Motori:
non identificati
Cod.originale:
4115030

OIL FILTER

72.SO404
Diam: 98,73
H: 145,54
Filetto: 3/4-16
Motori: HR488
HR492 HR494
Cod.originale:
41150068A

OIL FILTER

72.SO115
Diam: 94,74
H: 142,24
Filetto: 1-12
Motori: 1306
1308 2200
Cod.originale:
4115059

OIL FILTER

72.SO040
Diam: 93,50
H: 210,10
Filetto: 1-12
Motori: 1310
1312 1316
2300
Cod.originale:
4115057

OIL FILTER

72.SO7067
Diam: 83,00
H: 109,20
Fori: 25 40
Motori: n.d
Cod.originale:
41152011F

OIL FILTER

72.SO4154
Diam: 93,50
H: 174,10
Filetto: 1-12
Motori:
non identificati
Cod.originale:
41152012F

FUEL FILTER

72.SN327
Diam: 77,00
H: 156,00
Filetto: 16x1,5
Motori: motori con
filtro tipo Bosch
Cod.originale:
45310071A

FUEL FILTER

72.FS19832
Diam: 83,06
H: 153,42
Foro: 21,59
Motori: n.d
Cod.originale:
35312018F

FUEL FILTER

72.SN001
Diam: 88,50
H: 71,00
Fori: 19 17
Motori:
cartuccia
per filtro
tipo CAV
Cod.originale:
4531054

FUEL FILTER

72.SN556
Diam: 74,65
H: 80,90
Filetto: 16x1,5
Motori:
non identificati
Cod.originale:
4531038

FUEL FILTER

72.SN017
Diam: 108,00
H: 185,60
Filetto: 3/4-16
Motori: n.d
Cod.originale:
4531702

FUEL FILTER

72.SN5074
Diam: 77,50
H: 125,00
Filetto: 16x1,5
Motori:
non identificati
Cod.originale:
4531022

AIR FILTER

72.SF080B
Diam.int: 80,00
Diam.est: 147,00
H: 180,00
Motori: serie HR
Spugna di ricambio:
72.SFR706
Cod.originale:n.d

AIR FILTER

72.SF080
Diam.int: 80,00
Diam.est: 147,00
H: 180,00
Motori: serie HR

Cod.originale:n.d

Le foto dei filtri sono indicative. La marca del filtro può variare secondo la corrispondenza disponibile

Principali applicazioni motori

VOLVO PENTA

OIL FILTER

72.SO131
Diam: 80,00
H: 61,00
Filetto: 3/4-16
Motori: MD1/2/3
MD5/6/7/11/17
2001 2002 2003
Cod.originale:
834337

OIL FILTER

72.SO3335
Diam: 77,47
H: 88,65
Filetto: 3/4-16
Motori:MD2010C/D
MD2020/30/40
D1-30 D2-40
D2-55 D2-75
Cod.originale:
834337-8

OIL FILTER

72.T1639
Diam: 68,33
H: 87,88
Filetto: 3/4-16
Motori:MD2010A
MD2010B D1-13
D1-20
Cod.originale:
861473-7

OIL FILTER

72.SO8908
Diam: 93,50
H: 92,00
Filetto: 13/16-16
Motori:MD22L-A
MD/TMD22A
Cod.originale:
861476-0

OIL FILTER

72.SO603
Diam: 93,50
H: 92,00
Filetto: 3/4-16
Motori:MD21A
MD/TMD22B
Serie 30/31
KAD32P
Cod.originale:
3517857-3

OIL FILTER

72.SO432
Diam: 77,47
H: 88,65
Filetto: 18x1,5
Motori:MD21A/B
AQD/MD32A
by pass 61/62
63/71/72/73/74
Cod.originale:
3827069-0

OIL FILTER

72.SO257
Diam: 107,50
H: 135,50
Filetto: 1-12
Motori:serie 40
serie 41
serie 70D/70E
Cod.originale:
471034-9

OIL FILTER

72.SO4017
Diam: 93,50
H: 174,00
Filetto: 1-12
Motori: serie 42
43/44/60
70B/70C
Cod.originale:
4785974-9
423135-3

OIL FILTER

72.SO11503
Diam: 107,67
H: 263,91
Filetto: 1 1/8-16
Motori:serie120/121
TMD122A/AF/C
D-9 D-12
Cod.originale:
466634-3 478736-2
21707133

OIL FILTER

72.SO3328
Diam: 107,67
H: 167,39
Filetto: 1 1/8-16
Motori:serie 61
62/63/71/72/73
74 TAMD122
Cod.originale:
847741-6
422994-4

OIL FILTER

72.SO11502
Diam: 108,00
H: 260,50
Filetto: 1 3/8-16
Motori:TAMD162
TAMD163
By pass D-9 D-12
Cod.originale:
477556-5
21707132

OIL FILTER

72.SO11093
Diam: 93,3
H: 210,5
Filetto: 1-12
Motori: D-4 D-6
Cod.originale:
22030848
3582732

OIL FILTER

72.SO11094
Diam: 94,00
H: 213,00
Filetto: 3/4-16
Motori: By-pass D-4
D-6
Cod.originale:
22030852 21632901
3582733

OIL FILTER

72.SO7233
Diam: 65,00
H: 125,00
Foro: 31,00
Motori: D-3
Cod.originale:
30788490
8692305

FUEL FILTER

72.SN230
Diam: 70,10
H: 61,98
Foro: 12,70
Motori:AQD2B
MD1/2/11C/17C
MD3B MD5A/B
Cod.originale:
876554-7

FUEL FILTER

72.SN556
Diam: 74,65
H: 80,90
Filetto: 16x1,5
Motori: AQD2B
MD1/2/3/5/7/11/17
2001 2002 2003
Cod.originale:
829913-3

FUEL FILTER

72.FT6238
Diam: 84,07
H: 81,79
Filetto: 3/4-16
Motori:MD2010
MD2020/30/40
D1-30 D2-40
D2-55 D2-75
Cod.originale:
861477-8

Le foto dei filtri sono indicative. La marca del filtro può variare secondo la corrispondenza disponibile

FUEL FILTER 72.SN001

Diam: 88,50
H: 71,00
Fori: 19 17
Motori:motori con filtro tipo CAV296
Cod.originale:
3581078-7

FUEL FILTER 72.SN327

Diam: 77,00
H: 156,00
Filetto: 16x1,5
Motori: serie 22 serie 40/41/42/43/44 MD6A/B MD7A
Cod.originale:
860874-7

FUEL FILTER 72.SN5074

Diam: 77,50
H: 125,00
Filetto: 16x1,5
Motori : 30/31/32P/60 61/62/63/70/71/72/73 74/100/102/103/120 121/122/162/163
Cod.originale:
3825133-6

FUEL FILTER 72.SN482

Diam: 84,00
H: 122,00
Filetto: M16x1,5
Motori: D-3
Cod.originale:
31261191

FUEL FILTER 72.SN30039

Diam: 93,50
H: 150,00
Filetto: M16x1,5
Motori: D-4 D-6
Cod.originale:
21718912
3583443

FUEL FILTER 74.SN912102

Diam: 110,50
H: 219,00
Filetto: 1-12
Motori: D-9 D-12
Cod.originale:
3817517
3839469

FUEL FILTER 72.SN30049

Diam: 110,00
H: 144,00
Filetto: 1-12
Motori: D-9 D-12
Cod.originale:
22377272

AIR FILTER 72.SA16036

Diam.int: 50,29
Diam.est: 84,27
H: 163,49
Motori: motori con filtro vapori
Cod.originale:
876069-6

AIR FILTER 72.SAO5235

Diam.est: 86,00
H: 158,00
Motori: serie D-4 D-6
Cod.originale:
3584145

AIR FILTER 72.SA1160

Largh: 164,50
Lungh: 335,00
H: 39,00
Motori: serie 30/40 32/42/43/44/61/62 71/72
Cod.originale:
876185-0

AIR FILTER 72.SA6092

Diam.int: 92,00
Diam.est: 155,00
H: 99,90
Motori: versione ultima serie 31/41
Cod.originale:
358235-8

AIR FILTER 72.SA12871

Diam.int: 97,79
Diam.est: 202,30
H: 99,90
Motori: serie 31 serie 41
Cod.originale:
858488-0

AIR FILTER 72.SA6186

Diam.int: 57,00
Diam.est: 80,00
H: 120,00
Motori: 2020/2030 2040/D2-55/D2-75
Cod.originale:
3580509

AIR FILTER 72.HR16723

Motori: serie D-3
Cod.originale:
21171277
3889484

AIR FILTER 72.SA6122

Largh: 240,00
Lungh: 300,00
H: 37,00
Motori: serie D-4 D-6
Cod.originale:
21702999
3818541

AIR FILTER 72.SA14531

Diam.int: 102,00
Diam.est: 196,00
H: 319,00
Motori:serie 60/70 100/120/122/162
Cod.originale:
842280-0

AIR FILTER 72.SA16465

Diam.int: 102,00
Diam.est: 190,00
H: 305,00
Motori: serie 71/73 74/75
Cod.originale:
3838952

AIR FILTER 72.SA16730

Diam.int: 170,00
Diam.est: 250,00
H: 315,00
Motori: D-12
Cod.originale:
21196919

Le foto dei filtri sono indicative. La marca del filtro può variare secondo la corrispondenza disponibile

Segue (follows) VOLVO PENTA

WATER FILTER

72.WE2096
Diam: 93,47
H: 138.33
Filetto: M16x1,5
Motori: D-9 D-12
Cod.originale:
21192875
1661964

Principali applicazioni motori

VOLVO PENTA

OIL FILTER

72.SO10002
Diam: 92,96
H: 110,18
Filetto: 13/16-16
Motori:tutti 8V su base GM
Cod.originale:
835440-9
3850559-0

OIL FILTER

72.SO1782
Diam: 74,20
H: 122,63
Filetto: 18x1,5
Motori:tutti 6V su base GM
Cod.originale:
841750-3

FUEL FILTER

72.BE5059
Diam: 93,82
H: 110,71
Filetto:11/16-16
Motori: motori V6/V8 basi GM
Cod.originale:
855686-2

FUEL FILTER

72.BE33350
Diam: 74,65
H: 86,46
Filetto: 13/16-18
Motori:5.8FI/FSI 5.7GS/GL/GI/GSI 7.4/8.2GL-GI-GSI
Cod.originale:
3852413-8
3851218-2

OIL FILTER

72.SO242
Diam: 93,73
H: 174,24
Filetto: 3/4-16
Motori: D219 D254 D3.0/3.6
Cod.originale:
35-816168

OIL FILTER

72.LF3443
Diam: 107,67
H: 183,44
Filetto: 1-12
Motori: D3.6 D4.2 D183/219
Cod.originale:
35-19485

Principali applicazioni motori

MERCRUISER

OIL FILTER

72.SO7067
Diam: 83,00
H: 109,20
Fori: 25 40
Motori: serie QSD Cummins Mercruiser
Cod.originale:
35-895207

FUEL FILTER

72.SN438
Diam: 110,00
H: 137,00
Filetto: 16x1,5
Motori:D3.0/3.6/4.2 D183/219/254
Cod.originale:
35-19486

FUEL FILTER

72.FS19832
Diam: 83,06
H: 153,42
Foro: 21,59
Motori: 300 Hp
Cod.originale:
35-807256

FUEL FILTER

72.SN80022
Diam: 87,50
H: 185,5
Filetto:M16x1,5
Motori:
serie QSD
Cod.originale:
35-879172104

AIR FILTER

72.SFR706
Diam.est:138,00
Diam.int: 110,00
H: 122,00
Motori: CMD2.8 CMD4.2 D254 D4.2 D-tronic
Cod.originale:
35-805312

AIR FILTER

72.SA542
Largh: 184,00
Lungh: 318,00
H: 40,00
Motori: D3.0 D3.6 D4.2 D183 D219 D254
Cod.originale:
3519487

OIL FILTER

72.SO10002
Diam: 92.96
H: 96,26
Filetto: 13/16-16
Motori:motori 4cil e 8V su base GM
Cod.originale:
35802885T
35866340Q03

OIL FILTER

72.SO1782
Diam: 74,20
H: 122,63
Filetto: 18x1,5
Motori:motori 6V su base GM
Cod.originale:
35802884T

FUEL FILTER

72.BE5059
Diam: 93,82
H: 110,71
Filetto: 11/16-16
Motori: Tutti
Cod.originale:
3560494
35802893Q01
351604941

Le foto dei filtri sono indicative. La marca del filtro può variare secondo la corrispondenza disponibile

Principali applicazioni motori

NANNI DIESEL

OIL FILTER

72.SO646

Diam: 91,00
H: 190,00
Fori:11,50 e 23,80
Motori:N.Mercedes 4.240 5.300/300T
Cod.originale:
970623125

OIL FILTER

72.SO603

Diam: 93,50
H: 92,00
Filetto: 3/4-16
Motori: 4.180 4.190 4.200 4.330
Cod.originale:
970603003

OIL FILTER

72.SO6117

Diam: 84,07
H: 102,11
Filetto: 20x1,5
Motori: 3.100 3.110
Cod.originale:
970302742

OIL FILTER

72.T600

Diam: 68,00
H: 70,00
Filetto: 20x1,5
Motori: 2.45 2.50 3.75
Cod.originale:
970302697

OIL FILTER

72.SO4154

Diam: 93,50
H: 174,00
Filetto: 1-12
Motori: 4.440 6.660
Cod.originale:
51055017173

OIL FILTER

72.SO434

Diam: 78,00
H: 86,20
Filetto: 3/4-16
Motori: 2.40 2.60 3.90 4.110
Cod.originale:
970493150

OIL FILTER

72.T1640

Diam: 105,00
H: 123,20
Filetto: 24x1,5
Motori:4.380 4.390 6.420
su base Toyota
Cod.originale:
970312207

FUEL FILTER

72.SN090

Diam: 64,70
H: 115,00
Foro: 13,60
Motori: 4.180
Nanni-Mercedes
Cod.originale:
970652307

FUEL FILTER

72.SN327

Diam: 77,00
H: 156,00
Filetto: 16x1,5
Motori: 4.440 6.660
Cod.originale:

FUEL FILTER

72.SN25106

Diam: 76,96
H: 78,49
Filetto: 20x1,5
Motori: 2.45 3.100 4.180
Cod.originale:
970310302

FUEL FILTER

72.SN268

Diam: 77,47
H: 88,65
Filetto: 14x1,5
Motori: 2.40 2.50 3.75 3.90 3.110 4.150 4.190 4.200 4.220 4.240 5.280 5.300 6.280 MB300
Cod.originale:
970622350

FUEL FILTER

72.SN001

Diam: 88,50
H: 71,00
Fori: 19 e 17
Motori: 2.60 3.90 4.110
Cod.originale:
970875102

FUEL FILTER

72.FT1182

Diam: 98,55
H: 143,00
Filetto: 3/4-16
Motori: 4.380 4.390 6.420
su BaseToyota
Cod.originale:
970311185

FUEL FILTER

72.FT6243

Diam: 98,55
H: 143,00
Filetto:20x1,5
Motori: 4.330
Cod.originale:
970310746

Le foto dei filtri sono indicative. La marca del filtro può variare secondo la corrispondenza disponibile

Principali applicazioni motori

YANMAR

OIL FILTER

72.SO6105
Diam: 84,07
H: 81,79
Filetto: 20x1,5
Motori: serie 4JH
SM3 BG3 D27

Cod.originale:
12915035150
12915035151
12915035152
12915035153
12915035154
11966035150

OIL FILTER

72.T600
Diam: 68,00
H: 70,00
Filetto: 20x1,5
Motori: serie 3JH
1/2/3GM 2/3YM
Cod.originale:
11930535150
11930535151

OIL FILTER

72.SO6117
Diam: 84,07
H: 102,11
Filetto: 20x1,5
Motori: 4LHTE
Cod.originale:
11900535100

OIL FILTER

72.SO6117
Diam: 84,07
H: 114,81
Filetto: 20x1,5
Motori:
serie QM HM
Cod.originale:
12445035110

OIL FILTER

72.SO4017
Diam: 93,50
H: 174,00
Filetto: 1-12
Motori: 6CXETE
4LHDTE/STE/AHTE
4LHADTE/ASTE
Cod.originale:
12769535150

OIL FILTER

72.SO3740
Diam: 94,74
H: 222,25
Filetto: 1-12
Motori:
serie 6LY
Cod.originale:
11959335100

OIL FILTER

72.SO6198
Diam: 94,74
H: 222,25
Filetto: 1-12
Motori: BY PASS per
6LYUTE 6LY2STE
Cod.originale:
11959335400

OIL FILTER

72.T1640
Diam: 105,00
H: 123,20
Filetto: 24x1,5
Motori:
6LPDTE
6LPSTE
Cod.originale:
11977090620A

OIL FILTER

72.SO3730
Diam: 107,67
H: 263,91
Filetto: 1 1/8-16
Motori: 6SY-STP
720 hp base Scania
Cod.originale:
16500034510

OIL FILTER

72.SO7128
Diam: 63,50
H: 155,00
Foro: 31,00
Motori: serie 4BY
Cod.originale:
165000-69520

OIL FILTER

72.SO7140
Diam: 64,00
H: 155,00
Foro: 28,95
Motori: serie 6BY
Cod.originale:
165000-69590

FUEL FILTER

72.SN21587
Diam: 35,00
H: 69,50
Foro: 11,20
Motori: 1/2/3GM

Cod.originale:
10450055710

FUEL FILTER

72.SN29236
Diam: 84,07
H: 79,20
Filetto: 20x1,5
Motori:serie 3JH
serie 4JH
Cod.originale:
12947055701
12947055702
12947055703

FUEL FILTER

72.SN25027
Diam: 93,73
H: 84,07
Filetto: 20x1,5
Motori: 4JH4AE
4JH5E
Cod.originale:
11980255801

FUEL FILTER

72.FT7270
Diam: 80,00
H: 124,00
Filetto: 20x1,5
Motori: 4JH2UTE
4JH3TE/3HTE
4JH3DTE
Cod.originale:
12957455711

FUEL FILTER

72.FT7220
Diam: 95,50
H: 100,71
Filetto: 20x1,5
Motori: non
identificati
Cod.originale:
12947055700

Le foto dei filtri sono indicative. La marca del filtro può variare secondo la corrispondenza disponibile

FUEL FILTER

72.SN21600
Diam: 70,10
H: 61,98
Foro: 12,70
Motori: cartuccia prefiltro nafta
Cod.originale:
120324-55760

FUEL FILTER

72.SN20046
Diam: 50,00
H: 90,00
Foro: 20,00
Motori: SM3
BG3
Cod.originale:
12910055650

FUEL FILTER

72.SN21590
Diam: 35,00
H: 88,50
Foro: 11,20
Motori: n.d
Cod.originale:
12455055700

FUEL FILTER

72.FT6243
Diam: 98,55
H: 143,00
Filetto: 20x1,5
Motori: 4LHTE
4LHHTE 4JH/CR
Cod.originale:
12185755710

FUEL FILTER

72.FT1182
Diam: 98,55
H: 143,00
Filetto: 3/4-16
Motori:6LPDTE
6LPSTE
Cod.originale:
11977355510

FUEL FILTER

72.SN21609
Diam: 78,00
H: 139,00
Filetto: 22x1,5
Motori: 4JH45CR
4JH57CR 4JH80CR
4JH110CR
Cod.originale:
129A0055800

FUEL FILTER

72.SN7227
Diam: 71,88
H: 89,92
Foro: 19,05
Motori: 4LHDTE
4LHSTE/AHTE
4LHADTE/ASTE
Cod.originale:
41650502320

FUEL FILTER

72.SN7224
Diam: 89,66
H: 143,51
Foro: 14,48
Motori: serie 6LY
Cod.originale:
41650502330

FUEL FILTER

72.SN30005
Diam: 93,50
H: 142,00
Filetto: 24x1,5
Motori: 6SY-STP
720 hp base Scania
Cod.originale:
16500034500

FUEL FILTER

74.SN55110
Diam: 95,00
H: 103,00
Filetto: 1-14
Motori: Serie BY
Cod.originale:
120650-55020

FUEL FILTER

72.SN70224

Motori: Serie BY
Cod.originale:
120650-55040

AIR FILTER

72.SA12862
Diam.est:125,00
Diam.int:122,00
H: 75,00
Motori:
serie 3JH e 4JH
Cod.originale:
12947012330

AIR FILTER

72.SA12600
Diam 1: 40,00
Diam 2: 80,00
H: 79,00
Motori: 1GM
Cod.originale:
12817112540
12817012540

72.SA12382
Diam1: 64,00
Diam2:100,00
H: 84,00
Motori: 2GM
3GM
Cod.originale:
12827012540

AIR FILTER

74.HR060502
Motori: 4BY
Cod.originale:
120650-12510

74.HR100501
Motori: 6BY
Cod.originale:
120660-12510

AIR FILTER

72.SAB125011
Diam.int: 126,00
Diam.est: 316,00
H: 262,00
Motori: 6SY-STP
720 hp su Scania
Cod.originale:
16500024950

AIR FILTER

72.A537001
Diam.est:150,00
Diam.int: 130,00
H: 55,00
Motori:4LHDTE
4LHSTE
Cod.originale:
XN199611

72.A540001
Diam.est:160,00
Diam.int:140,00
H: 63,00
Motori:4LHAHTE
4LHADTE/STE
Cod.originale:
11919518880

72.A540002
Diam.est: 190,00
Diam.int: 170,00
H: 68,00
Motori: serie 6LP
serie 6LY
Cod.originale:
11959318880

Le foto dei filtri sono indicative. La marca del filtro può variare secondo la corrispondenza disponibile

Principali applicazioni motori VETUS

OIL FILTER

72.SO6119

Diam: 98,00
H: 118,00
Filetto: 26x1,5
Motori: VH 4.65
VH 4.80
Cod.originale:
STM4910

OIL FILTER

72.T8307

Diam: 69,00
H: 77,00
Filetto: 20x1,5
Motori: motori su base Mitsubishi M2 M3 M4
Cod.originale:
STM0051

OIL FILTER

72.SO9000

Diam: 78,00
H: 89,50
Filetto: 20x1,5
Motori: motori su base Peugeot P4.17/19/21/23 P4.25/42
Cod.originale:
STM9316

FUEL FILTER

72.SN1235

Diam: 77,00
H: 115,00
Filetto: 16x1,5
Motori: motori su base Mitsubishi M2 M3 M4
Cod.originale:
STM3690

FUEL FILTER

72.SN001

Diam: 88,50
H: 71,00
Fori: 19 17
Motori: motori su base Peugeot P4.17/19/21/23 P4.25/42
Cod.originale:
STM9028

FUEL FILTER

72.SN70106

Diam: 86,00
H: 184,00
Filetto : 16x1,5
Motori: Prefiltro per WS180/WS720
Cod.originale:
WS180FE

OIL FILTER

72.SO8149

Diam: 77,47
H: 64,77
Filetto: 20x1,5
Motori:502 602 702 903 1003
Cod.originale:
2175117
2175261

OIL FILTER

72.SO8148

Diam: 78,00
H: 89,50
Filetto: 20x1,5
Motori: 1204 FOCS 1404 2004T 2204T
Cod.originale:
2175131
2175262

Principali applicazioni motori

LOMBARDINI

OIL FILTER

72.SO8000

Diam: 77,47
H: 116,33
Filetto: 20x1,5
Motori: 1503 1603 2004 2204
Cod.originale:
2175104
2175260

FUEL FILTER

72.SN555

Diam: 74,65
H: 80,90
Filetto: 16x1,5

Motori: 502 602 702 903 1003 1204 FOCS 1404
Cod.originale:
2175045
2175263

FUEL FILTER

72.SN039

Diam: 77,50
H: 125,00
Filetto: 16x1,5
Motori:1503 1603 2004/04T 2204/04T
Cod.originale:
2175046
2175264

AIR FILTER

72.SA17099

Largh : 135,00
Lungh : 224,00
H: 39,00
Motori: 502 602 702 903 1003
Cod.originale:
2175160

AIR FILTER

72.SA7005

Largh : 133,60
Lungh : 271,27
H: 41,91
Motori: 1204 FOCS 1404
Cod.originale:
2175152

AIR FILTER

Diam.int: 76,00
Diam.est: 130,00
H: 151,50

72.SA13116

Motori:1203/1303 1503 1204 2004
Cod.originale:
37003710

Le foto dei filtri sono indicative. La marca del filtro può variare secondo la corrispondenza disponibile

Principali applicazioni motori

PERKINS

OIL FILTER

72.SO603
Diam: 93,98
H: 105,66
Filetto: 3/4-16
Motori:
non identificati
Cod.originale:
14051616

OIL FILTER

72.SO3335
Diam: 84,07
H: 102,11
Filetto: 3/4-16
Motori:
non identificati
Cod.originale:
140516190

OIL FILTER

72.T1639
Diam: 68,33
H: 87,88
Filetto: 3/4-16
Motori:
non identificati
Cod.originale:
140516250

OIL FILTER

72.SO242
Diam: 93,73
H: 174,24
Filetto: 3/4-16
Motori: 4.108
TV8.511/640
V8.540/640
Cod.originale:
2654347
2654407

OIL FILTER

72.SO404
Diam: 98,73
H: 145,54
Filetto: 3/4-16
Motori:6.354
TV8.511/640
V8.540 V8.640
1004 1006
Cod.originale:
2654403

OIL FILTER

72.SO8908
Diam: 93,50
H: 92,00
Filetto: 13/16-16
Motori: PRIMA
M25/50/60/80
Cod.originale:
2654409

OIL FILTER

72.SO475
Diam: 77,37
H: 149,89
Filetto: 3/4-16
Motori: n.d
Cod.originale:
2654406
2654408

FUEL FILTER

72.SN001
Diam: 88,50
H: 71,00
Fori: 19 17
Motori: motori con
filtro CAV 296
Cod.originale:
2650017
26561117

FUEL FILTER

72.FT6238
Diam: 84,07
H: 81,79
Filetto: 3/4-16
Motori:
non identificati
Cod.originale:
130366020

FUEL FILTER

72.SN327
Diam: 77,00
H: 156,00
Filetto: 16x1,5
Motori: PRIMA
M25/50/60/80
Cod.originale:
26561118

FUEL FILTER

72.SN70110
Diam: 83,06
H: 153,42
Foro: 21,59
Motori: 1004TG
1006TG
Cod.originale:
26560142/143

72.SO3335

OIL FILTER

Diam: 77,47
H: 88,14
Filetto: 3/4-16
Motori: DV10
DV20/24/32
Cod.originale:
n.d

Principali applicazioni motori

BUKH

OIL FILTER

72.SO603
Diam: 93,98
H: 105,66
Filetto: 3/4-16
Motori: DV36
DV48
Cod.originale:
n.d

FUEL FILTER

72.SN482
Diam: 80,00
H: 113,50
Filetto: 16x1,5
Motori: DV10/20
DV24/32/36/48
Cod.originale:
n.d

FUEL FILTER

72.SN21600
Diam: 70,10
H: 61,98
Foro: 12,70
Motori: DV10
DV20 vecchi
Cod.originale:
n.d

Le foto dei filtri sono indicative. La marca del filtro può variare secondo la corrispondenza disponibile

Principali applicazioni motori

FORD

OIL FILTER

72.SO598

Diam: 97,79
H: 115.06
Foro: 33,53
Motori: 363
2704 2709
Cod.originale:
2701E6731

OIL FILTER

72.SO599

Diam: 88,90
H: 96,01
Foro: 34,03
Motori: 2701
2702 2706 220
Cod.originale:
2701E6731
C7TZ6731A

OIL FILTER

72.SO404

Diam: 93,50
H: 142,00
Filetto: 3/4-16
Motori: serie
25** e 26**
Cod.originale:
E7NN6714AA

OIL FILTER

72.SO8000

Diam: 77,47
H: 116,33
Filetto: 20x1,5
Motori: 54 hp

Cod.originale:
D27Z6731A

FUEL FILTER

72.SN001

Diam: 88,50
H: 71,00
Fori: 19 17
Motori: 363
serie 25**/26**
serie 27**
Cod.originale:
C7TZ9365A

FUEL FILTER

72.SN1276

Diam: 77,00
H: 182,00
Filetto: 16x1,5
Motori: 54 hp

Cod.originale:
non identificato

FUEL FILTER

72.SN525

Diam: 89,00
H: 161,00
Foro: 16,00
Motori: 6cil.308
da 125 hp
Cod.originale:
non identificato

FUEL FILTER

72.SN158

Diam: 69,85
H: 85,34
Foro: 20,57
Motori: 220
242 330
Cod.originale:
C2TZ9365A

Principali applicazioni motori

ISOTTA FRASCHINI

OIL FILTER

72.SO4105

Diam: 115,50
H: 195,50
Foro: 56,00
Motori: 6V 8V

Cod.originale:
H12107/1

OIL FILTER

72.SO515

Diam: 108,00
H: 261,90
Filetto: 1 1/8-16
Motori: 8V

Cod.originale:
W11102

FUEL FILTER

72.SN066

Diam: 83,20
H: 145,00
Foro: 13,60
Motori: 6V

Cod.originale:
BF811

FUEL FILTER

72.SN055

Diam: 93,73
H: 137,67
Filetto: 3/4-16
Motori: 8V

Cod.originale:
non identificato

WATER FILTER

72.WE2060

Diam: 93,50
H: 142,40
Filetto: 11/16-16
Motori: 8V

Cod.originale:
non identificato

Le foto dei filtri sono indicative. La marca del filtro può variare secondo la corrispondenza disponibile

Principali applicazioni motori

FARYMANN

OIL FILTER

72.SO6105

Diam: 84.07
H: 81,79
Filetto: 20x1,5
Motori: motori su base Kubota
Cod.originale: n.d

OIL FILTER

72.SO3335

Diam: 79,00
H: 78,50
Filetto: 3/4-16
Motori: K30 A30 A40 P30 S30 R30
Cod.originale:
5410052
5410272

OIL FILTER

72.SO3335

Diam: 78,00
H: 86,20
Filetto: 3/4-16
Motori: FK2 FK3
Cod.originale: n.d

FUEL FILTER

72.SN5079
72.SN149

Diam: 48,90
H: 96,01
Raccordi: mm10 (8)
Motori:
Filtro in linea
Cod.originale: n.d

FUEL FILTER

72.SN5057

Diam: 55,00
H: 66,00
Foro: 10,00
Motori: K30 A30 A40 P30 S30 R30 FK2 FK3
Cod.originale:
209930450

Principali applicazioni

ZF MARINE

Genuine Filters

OIL FILTER

70.3312199031

Diam: 60,00
H: 41,00
Foro: 24,30
Invertitori:
ZF25/45
ZF63/80
Cod.originale:
3312199031

OIL FILTER

70.3209308036

Diam: 94,49
H: 97,79
Filetto: 3/4-16
Invertitori: ZF285
ZF301/302
Cod.originale:
3209308036

OIL FILTER

70.3213308019

Diam: 93,50
H: 142,50
Filetto: 3/4-16
Invertitori:ZF304
ZF305/311/325/350
Cod.originale:
3213308019

OIL FILTER

70.0501212459

Diam: 93,50
H: 210,50
Filetto: 24x1,5
Invertitori:modelli superiori al ZF350
Cod.originale:
0501212459

OIL FILTER

70.0501219824

Diam: 97,50
H: 244,00
Filetto: 30x1,5
Invertitori: ZF3300
Cod.originale:
0501219824

Principali applicazioni Invertitori

ZF MARINE

Replacement Filters

OIL FILTER

72.SH62357

Diam: 60,00
H: 41,00
Foro: 24,30
Invertitori:
ZF25/45
ZF63/80
Cod.originale:
3312199031

OIL FILTER

72.SH56214

Diam: 94,49
H: 97,79
Filetto: 3/4-16
Invertitori:
ZF301/302
Cod.originale:
3209308036

OIL FILTER

72.SH56401

Diam: 93,50
H: 142,50
Filetto: 3/4-16
Invertitori:ZF304
ZF305/311/325/350
Cod.originale:
3213308019

OIL FILTER

72.SH56367

Diam: 93,50
H: 210,50
Filetto: 24x1,5
Invertitori:modelli superiori alZF350
Cod.originale:
0501212459

OIL FILTER

72.SH66366V

Diam: 97,50
H: 244,00
Filetto: 30x1,5
Invertitori: ZF3300
Cod.originale:
0501219824

Principali applicazioni Invertitori

TWIN DISC

OIL FILTER

72.SH66378

Diam: 97,5
H: 242,00
Filetto: 1"3/8-12UNF
Invertitori: n.d
Cod.originale: **PM11652**

OIL FILTER

72.SO558

Diam: 101,60
H: 234,95
Foro: 41,66
Invertitori: Twin Disc su Detroit Diesel
Cod.originale: n.d

Principali applicazioni Invertitori

ALLISON

OIL FILTER

72.SO525

Diam: 114,55
H: 147,83
Foro: 36,58
Motori: Invertitori Allison
Cod.originale: **5574978 PF147**

HIFI FILTER®

Fleetguard®

Principali applicazioni generatori **KOHLER** (su base Lombardini)

OIL FILTER

72.SO8000

Diam: 77,47
H: 116,33
Filetto: 20x1,5
Motori: 12/24 Kw EFKOZD serie
Cod.originale: **21752800**

OIL FILTER

72.SO11159

Diam: 64,50
H: 127,00
Foro: 32,00
Motori: 28/40 Kw EFKOZD serie
Cod.originale: **21750010**

OIL FILTER

72.SO10044

Diam: 92,96
H: 150,88
Filetto: M92x2,5
Motori: 33/99 Kw EFOZDJ serie
Cod.originale: **GM32809**

OIL FILTER

72.SO8148

Diam: 78,00
H: 89,50
Filetto: 20x1,5
Motori: 5/11 Kw EFKOZD serie
Cod.originale: **21752850**

FUEL FILTER

72.SN555

Diam: 74,65
H: 80,90
Filetto: 16x1,5
Motori: 5/6 Kw EKOD 7/11 Kw EFKOZD
Cod.originale: **21752880**

FUEL FILTER

72.SN70267

Diam: 86,00
H: 177,00
Foro: 17,00
Motori: 12/24 Kw EFKOZD serie
Cod.originale: **21753200**

FUEL FILTER

72.SN25098

Diam: 94,00
H: 130,00
Filetto: 3/4-16
Motori: 28/40 Kw EFKOZD serie
Cod.originale: **21753180**

FUEL FILTER

72.SN70269

Diam: 84,00
H: 146,30
Foro: 17,00
Motori: 33/40/50 Kw EFOZDJ serie
Cod.originale: **GM48728**

FUEL FILTER

72.SN70271

Diam: 87,00
H: 190,00
Foro: 17,00
Motori: 45/99 Kw EFOZDJ serie
Cod.originale: **GM48730**

Le foto dei filtri sono indicative. La marca del filtro può variare secondo la corrispondenza disponibile

Principali applicazioni Generatori

KOHLER

OIL FILTER

72.SO6105
Diam: 84.07
H: 81,79
Filetto: 20x1,5
Motori: gruppi da 3.5 a 27 KW
Cod.originale:
252834 229678 GM47465

OIL FILTER

72.SO10006
Diam: 93,73
H: 146,30
Filetto: 1 1/2-16
Motori: gruppi su base John Deere
Cod.originale:
RE59754

OIL FILTER

72.SO10044
Diam: 92,96
H: 150,88
Filetto: M92x2,5
Motori: gruppi su base John Deere
Cod.originale:
GM32809

FUEL FILTER

72.SN29236
Diam: 84,07
H: 79,20
Filetto: 20x1,5
Motori: gruppi da 8 a 20 KW
Cod.originale:
252898

FUEL FILTER

72.SN25027
Diam: 93,73
H: 84,07
Filetto: 20x1,5
Motori: gruppi da 20 a 27 KW
Cod.originale:
GM32359

FUEL FILTER

72.SN21590
Diam: 35,00
H: 88,50
Foro: 11,20
Motori: gruppi da 4 e 6.5 KW
Cod.originale:
229715

FUEL FILTER

72.SN70162
Diam: 84,00
H: 110,50
Foro: 17,00
Motori: gruppi su base John Deere
Cod.originale:
RE503747
RE60021

FUEL FILTER

72.SN70270
Diam: 84,00
H: 146,30
Foro: 17,00
Motori: gruppi su base John Deere
Cod.originale:
GM48727

FUEL FILTER

72.SN70269
Diam: 84,00
H: 146,30
Foro: 17,00
Motori: gruppi su base John Deere
Cod.originale:
GM48728

FUEL FILTER

72.SN70209
Diam: 84,00
H: 154,50
Foro: 17,00
Motori: gruppi su base John Deere
Cod.originale:
RE509031

FUEL FILTER

72.SN5079 (72.SN149)
Diam: 48,90
H: 96,01
Raccordi: mm10 (8)
Motori:
Filtro in linea
Cod.originale: n.d

AIR FILTER

74.SA12382
Diam.1: 64,00
Diam.2:100,00
H: 84,00
Motori: n.d
Cod.originale:
250902

AIR FILTER

72.SA12918
Largh : 116,00
Lungh : 163,00
H: 48,00
Motori: gruppi da 4 a 9 KW
Cod.originale:
278858

AIR FILTER

72.SA16056
Diam: 88,80
H: 186,19
Foro: 47,50
Motori:
n.d
Cod.originale:
2508302

AIR FILTER

72.SA16074
Diam: 104,50
H: 270,00
Foro: 60,50
Motori:
n.d
Cod.originale:
GM16944

AIR FILTER

72.SA16190
Diam: 60,00
H: 265,50
Foro: 41,90
Motori: filtro secondario del codice SA16074
Cod.originale:
2508304

AIR FILTER

72.SA16059
Diam: 126,00
H: 312,50
Foro: 81,50
Motori: gruppi su base John Deere
Cod.originale:
n.d

Le foto dei filtri sono indicative. La marca del filtro può variare secondo la corrispondenza disponibile

Principali applicazioni
Generatori

ONAN

OIL FILTER

72.LF3925

Diam: 68,00
H: 70,00
Filetto: 20x1,5
Motori:
MDKBH
Cod.originale:
1857444

72.LF3536 fleet
72.SO6117 hifi

OIL FILTER

Diam: 84,07
H: 102,11
Filetto: 20x1,5
Motori: 8.5/10Kw
MDKAL/A/B
MDKBK/L/M/N
Cod.originale:
1855835

OIL FILTER

72.LF3341

Diam: 95,00
H: 108,46
Filetto: 3/4-16
Motori:17.5
MDKAD/E/F
MDKBP/R/S/V
Cod.originale:
1220810

OIL FILTER

72.LF3376

Diam: 93,50
H: 92,00
Filetto: 3/4-16
Motori:MDKBT
MDKBU J/DJ
RJ/MJ/MDJ
Cod.originale:
1220906
1220185

OIL FILTER

72.LF16243

Diam: 92,96
H: 150,88
Filetto: M92x2,5
Motori: MDDCA
MDDCB/C/D/E/F
MDDCG/H/J
Cod.originale:
122-0885

OIL FILTER

72.LF3403

Diam: 77,47
H: 64,77
Filetto: 20x1,5
Motori: 8 KW
10 KW
MDKC MDKD
Cod.originale:
1852123

OIL FILTER

72.LF3473

Diam: 93,73
H: 137,67
Filetto: 22x1,5
Motori: 20Kw
MDL4/6 up to
SN 53125967
Cod.originale:
1220550
1220582

OIL FILTER

72.LF3345

Diam: 93,73
H: 138,18
Filetto: 1-16
Motori: MDL4
MDL6 from
SN 53125968
Cod.originale:
1220712

OIL FILTER

72.LF3525

Diam: 77,47
H: 116,08
Filetto: 22x1,5
Motori: MDL3
up to SN
53126274
Cod.originale:
1220602

OIL FILTER

72.LF3555

Diam: 77,47
H: 116,08
Filetto: 3/4-16
Motori: MDL3
from SN
53126275
Cod.originale:
1220764

72.FS19709 fleet
72.SN40580 hifi

FUEL FILTER

Diam: 77,00
H: 85,00
Filetto: 16x1,5
Motori:
Serie MDKA
Serie MDKB
Cod.originale:
1492106

FUEL FILTER

72.FF5172

Diam: 79,50
H: 106,17
Filetto: 3/4-16
Motori: MDKBT
MDKBU
Cod.originale:
1492804

72.FS19984
(72.FS19990)

FUEL FILTER

Diam: 84,00
H: 146,30
Foro: 17,00
Motori:
serie MDDC
Cod.originale:
149-2722
(149-2723)

FUEL FILTER

72.FF5031
(72.FF5032)

Diam: 87,38
H: 121,95
Filetto: 3/8-24
(7/16-20)
Motori:serieJ/DJ
RJ/MJ/MDJ
Cod.originale:
122B326(25)

FUEL FILTER

74.99R24P

Diam: 95,25
H: 89,41
Filetto: 1-14
Motori:
non identificati
Cod.originale:
1491914

FUEL FILTER

72.FF5051
Largh: 71,75
Lungh: 117,09
H: 61,72
Motori: 20 Kw
serie L/MDL
Cod.originale:
1491758

FUEL FILTER

72.FF5045
Largh: 94,09
Lungh: 130,80
H: 83,92
Motori:
non identificati
Cod.originale:
1491802

Le foto dei filtri sono indicative. La marca del filtro può variare secondo la corrispondenza disponibile

Principali applicazioni Generatori

MASE

OIL FILTER

72.SO6105

Diam: 84,07
H: 81,79
Filetto: 20x1,5
Motori: IS12 IS20
Cod.originale: Yanmar 129150-35170

OIL FILTER

72.SO64305

Engines: IS2.5 IS3.5 IS4.0 IS5.0 IS6.0 IS2500 IS3501 IS4501 IS5501
Codici originali: Yanmar 114299-35110 Mase 97536

OIL FILTER

72.T600

Diam: 68,00
H: 70,00
Filetto: 20x1,5
Motori: IS9000 IS9500
Cod.originale: Yanmar 119305-35170

FUEL FILTER

72.SN25027

Diam: 93,73
H: 84,07
Filetto: 20x1,5
Motori: IS12 IS20
Cod.originale: Yanmar 119802-55801

FUEL FILTER

72.SN20046

Diam: 50,00
H: 90,00
Foro: 20,00
Motori: n.d
Cod.originale: Yanmar **2910055650**

FUEL FILTER

72.SN21590

Diam: 35,00
H: 88,50
Foro: 11,20
Motori: IS9000 IS9500
Cod.originale: Yanmar 124550-55700

AIR FILTER

72.SA12861

Engines: IS20

Cod.originale: Yanmar 124770-12540

OIL FILTER

72.T7312

Diam: 93,73
H: 136,14
Filetto: 20x1,5
Motori: n.d
Cod.originale: **35828**

Principali applicazioni Generatori

WESTERBAKE

OIL FILTER

72.SO6105

Diam: 84.07
H: 81,79
Filetto: 20x1,5
Motori: n.d
Cod.originale: **36918**

OIL FILTER

72.T1636

Diam: 68,33
H: 73,66
Filetto: 3/4-16
Motori: n.d
Cod.originale: **35595**

OIL FILTER

72.SO404

Diam: 93,50
H: 142,00
Filetto: 3/4-16
Motori: n.d
Cod.originale: **16655**

FUEL FILTER

72.FT7220

Diam: 95,50
H: 100,71
Filetto: 20x1,5
Motori: n.d
Cod.originale: **24363**

FUEL FILTER

72.SN4012

Diam: 55,50
H: 38,00
Foro: 23,00 6,80
Motori: n.d
Cod.originale: **30548**

FUEL FILTER

72.SG1001

Diam int : 16,00
Diam est: 25,00
H: 48,00
Motori: n.d
Cod.originale: **30200**

Le foto dei filtri sono indicative. La marca del filtro può variare secondo la corrispondenza disponibile

Applicazioni per filtri AIRSEP *(AIRSEP Air Filter models)*

Codice (Item)	Equivalente AIRSEP	Modello (Type)	Diam. esterno superiore	Diam. interno superiore	Diam. esterno inferiore	Diam. interno inferiore	Altezza (Height)
72.HR16780	CD174	Cilindrico(Straight)	213	160	213	160	153
72.HR16809	CD175	Cilindrico(Straight)	190	158	190	158	182
72.HR16953	CD176	Cilindrico(Straight)	192	160	192	160	204
72.HR16847	CD200	Cilindrico(Straight)	229	197	229	197	229
72.HR16951	CD204	Cilindrico(Straight)	305	273	305	273	254
72.HR16426	40-1195	Cilindrico(Straight	223	Chiuso	223	187	263
72.HR16707	40-1194	Cilindrico(Straight	182	Chiuso	182	144	260
72.HR16771	CD195	Conico (Tapered)	130	92	185	153	212
72.HR16945	CD190	Conico (Tapered)	130	98	191	159	254
72.HR16435	CD196	Conico (Tapered)	176	145	227	189	226
72.HR16451	CD197	Conico (Tapered)	178	144	232	194	309
72.HR16942	CD184	Conico (Tapered)	179	147	228	196	356
72.HR160037	41-1146	Conico (Tapered)	130	Chiuso	212	165	193
72.HR160038	41-1030	Conico (Tapered)	128	Chiuso	212	167	227

CONICO CHIUSO
(Closed Tapered)

CILINDRICO CHIUSO
(Closed Straight)

CONICO
(Tapered)

CILINDRICO
(Straight)

Prefiltri in linea
(In-line filters)

72.RT2016

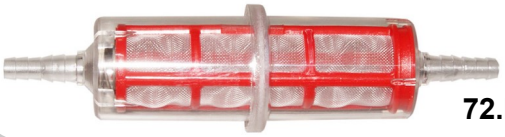

72.RT2006

Cartuccia prefiltri Purflux
(Purflux cartridge)

72.SN20135

Le foto dei filtri sono indicative. La marca del filtro può variare secondo la corrispondenza disponibile

Replacement Filters per RACOR serie MA

HIFI FILTER®

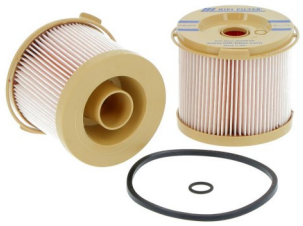

Codice	Equiv. Racor
72.SN920130	2010 30 micr.
72.SN920110	2010 10 micr.

Codice	Equiv. Racor
72.SN920430	2040 30 micr.
72.SN920410	2040 10 micr.

Codice	Equiv. Racor
72.SN920230	2020 30 micr.
72.SN920210	2020 10 micr.

Replacement Filters per RACOR serie SPIN-ON

Codice	Equiv. Racor
72.BE921310	S3213 S3220
72.BE922710	S3228 S3227

Codice	Equiv. Racor
72.SN901230	R12P 30 micr.
72.SN901210	R12T 10 micr.
72.SN902430	R24P 30 micr.

Codice	Equiv. Racor
72.SN902030	R20P 30 micr.
72.SN902010	R20T 10 micr.

Replacement Filters per SEPAR serie 2000

HIFI FILTER®

Codice	Equiv. Separ
72.SN40004	00530 30 micr.

Codice	Equiv. Separ
72.SN40005	01030 30 micr.

Codice	Equiv. Separ
72.SN40006	01830 30 micr.

Cartucce prefiltri ***DAHL*** *(DAHL cartridges)*

HIFI FILTER®

Codice	**72.SN40020**	**72.SN40028**	**72.SN40023**
Modello	101	201	301
Diam.esterno	107,00	155,57	155,57
Diam.int.super.	16,00	38,10	38,10
Diam.int.infer.	42,50	82,55	82,55
Altezza	58,00	114,30	245,00

Lubrificanti e refrigeranti (Lubricants and coolants)

THPD Turbo diesel 15W40

Lubrificante super multigrado per motori diesel ad elevatissime specifiche.
(Super multigrade oil for diesel engines with very high specifications)
ACEA E7/E5 API CI-4/CH-4 MB 228.3 VOLVO VDS-3
MAN 3275 - CUMMINS 20076/20077/20078

76.THPD25 Secchio 20 lt **76.THPD05** Latta 5 lt

UHPD Turbo diesel 10W40

Lubrificante sintetico per motori diesel pesanti in condizioni di utilizzo gravose. (Fully Synthetic oil for heavy duty diesel engines in severe operating conditions)
ACEA E4-/E7 API CF MB228.5 MAN 3277 VOLVO VDS 3 SCANIA LDF3 MTU TYPE 3 CUMMINS CES 20072
76.UHPD25 Secchio 20lt **76.UHPD05** Latta 5 lt

ELITE Multivalvulas 10W40

Lubrificante sintetico per motori benzina e diesel leggeri.
(Fully Synthetic oil for light gasoline and diesel engines)
ACEA AC-B3 API SJ/CF MB229.1

76.ELITE05 Latta 5 lt

SERIE 3 SAE30 e SAE40

Lubrificante altamente detergente per motori diesel e gruppi invertitore.
(High detergent oil recommended for diesel engines and gearboxes)
ACEA E1 API SF/CD MB 227.0

76.SERIE3005 5lt Sae 30 **76.SERIE4005** 5lt Sae 40

CARTAGO EP 80W90

Lubrificante multigrado raccomandato nei gruppi di trasmissione capace di sopportare grossi carichi e temperature elevate. API GL-5 MILL -L-2105 D
(Multigrade oil recommended for use in transmission groups for heavy loads and high temperatures. API GL-5 MILL-L-2105 D)
76.CARTA8025 Secchio 20 lt **76.CARTA8005** Latta 5 lt
76.CARTA8001 Confezione 1 lt

CARTAGO Traccion Integral 75W90

Olio sintetico di elevata qualità idoneo per gruppi poppieri di ultima generazione API GL-5
(High quality synthetic oil suitable for the latest generation of sterndrive gearcases API GL-5)
76.CARTAGOW Confezione 1 lt

MATIC ATF

Olio rosso per trasmissioni indicato e raccomandato per molti tipi di invertitori marini.
GM DEXTRON II-D MB 236.6 ZF
(Red oil for transmissions indicated and recommended for many types of marine gearboxes.
GM Dexron II-D 236.6 MB ZF

76.MATIC05 Latta 5 lt **76.MATIC01** Confezione 1 lt

HIDRAULICO 46

Lubrificante per i circuiti idraulici con elevate proprietà antiusura.
DIN 51524 Part2 - DENISON HF0/HF1/HF2
(Oil for hydraulic circuits with high anti-wear properties.
DIN 51524 Part2 - DENISON HF0/HF1/HF2)

76.HIDRA4605 Latta 5 lt

Lubrificante sintetico per gruppi poppieri **Mercruiser** e scatole ingranaggi di motori fuoribordo. Risponde alle specifiche dei principali costruttori con prestazione API GL-5 e viscosità SAE 90.
Synthetic oil for **Mercruiser** sterndrives and outboard gear boxes. Meets the specification of the main manufacturers with API GL-5 performance and SAE 90 viscosity.

76.400040 Lubrificante sintetico 1 litro
Synthetic lubricant 1 litre)

Liquido permanente anticongelante e antisurriscaldamento per circuiti di raffreddamento di motori marini. Risponde alle specifiche dei principali Costruttori
Permanent antifreeze and overheat protection liquid for cooling systems of marine engines. Meets the specifications of the main manufacturers.

76.BLU01 Anticongelante concentrato 1 litro
(Concentrate liquid 1 litre)

ES Compleat™ è un liquido antigelo/refrigerante a base di glicol etilenico (EG), a lunga durata che fornisce una protezione superiore del motore diesel contro il congelamento, l'ebollizione, la cavitazione, la vaiolatura lineare, l'erosione, la corrosione, la degradazione delle guarnizioni e le incrostazioni rispettando o superando i requisiti di rendimento dei più importanti costruttori di motori: **CUMMINS, CATERPILLAR, DETROIT DIESEL, JOHN DEERE, VOLVO ecc**
ES Compleat ™ is an antifreeze / coolant based on ethylene glycol (EG), long life that provides superior protection of the diesel engine against freezing, boiling, cavitation, liner pitting, erosion, corrosion, degradation of the seals meeting or exceeding the performance requirements of the leading manufacturers of engine: **CUMMINS, CATERPILLAR, DETROIT DIESEL, JOHN DEERE,VOLVO etc**

72.CC2747M Latta 5 lt concentrato BLU
72.CC36137M Latta 5 lt concentrato ROSSO

CINGHIE PER TRASMISSIONE Trapezoidali dentate
(Transmission V-Belts)

Continental CONTITECH

Le cinghie trapezoidali sono utilizzate per la trasmissione di componenti ausiliari quali alternatori, pompe d'acqua, ecc. e risultano essere molto affidabili.
La dentatura incrementa la flessibilità in senso longitudinale, assicurando la stessa resistenza alla pressione di contatto contro la puleggia.
Sono disponibili in magazzino nelle sezioni **10** e **13 mm** per tutte le lunghezze riportate nelle tabelle seguenti.
The V-belts are used for the transmission of auxiliary components such as alternators, water pumps, etc. and appear to be very reliable. The teeth increase the flexibility in the longitudinal direction, ensuring the same resistance to pressure contact against the pulley.They are available in stock in sections **10** and **13 mm** for all lengths in the following tables.

NOTA:
Per ordinare le cinghie o consultare i prezzi sul listino anteporre al codice in tabella il precodice 13.
NOTE:
(To order the belts or see the prices on the price list precede the code in the table with pre-code 13.)

Cinghie Trapezoidali sezione 10 mm (V-Belts 10 mm width)

Codice	Misura	Codice	Misura	Codice	Misura	Codice	Misura	Codice	Misura
1A0560	10x560 la	**1A0735**	10x735 la	**1A0910**	10x910 la	**1A1050**	10x1050 la	**1A1225**	10x1225 la
1A0575	10x575 la	**1A0750**	10x750 la	**1A0920**	10x920 la	**1A1060**	10x1060 la	**1A1250**	10x1250 la
1A0585	10x585 la	**1A0765**	10x765 la	**1A0930**	10x930 la	**1A1075**	10x1075 la	**1A1275**	10x1275 la
1A0595	10x595 la	**1A0775**	10x775 la	**1A0940**	10x940 la	**1A1085**	10x1085 la	**1A1290**	10x1290 la
1A0605	10x605 la	**1A0785**	10x785la	**1A0950**	10x950 la	**1A1100**	10x1100 la	**1A1310**	10x1310 la
1A0615	10x615 la	**1A0800**	10x800 la	**1A0960**	10x960 la	**1A1113**	10x1113 la	**1A1325**	10x1325 la
1A0635	10x635 la	**1A0813**	10x813 la	**1A0970**	10x970 la	**1A1120**	10x1120 la	**1A1350**	10x1350 la
1A0645	10x645 la	**1A0835**	10x835 la	**1A0980**	10x980 la	**1A1138**	10x1138 la	**1A1370**	10x1370 la
1A0665	10x665 la	**1A0845**	10x845 la	**1A0990**	10x990 la	**1A1150**	10x1150 la	**1A1390**	10x1390 la
1A0685	10x685 la	**1A0860**	10x860 la	**1A1000**	10x1000 la	**1A1175**	10x1175 la	**1A1410**	10x1410 la
1A0695	10x695 la	**1A0865**	10x865 la	**1A1020**	10x1020 la	**1A1185**	10x1185 la	**1A1425**	10x1425 la
1A0710	10x710 la	**1A0875**	10x875 la	**1A1030**	10x1030 la	**1A1200**	10x1200 la	**1A1445**	10x1445 la
1A0725	10x725 la	**1A0900**	10x900 la	**1A1040**	10x1040 la	**1A1215**	10x1215 la	**1A1475**	10x1475 la

Cinghie Trapezoidali sezione 13 mm (V-Belts 13 mm width)

Codice	Misura	Codice	Misura	Codice	Misura	Codice	Misura	Codice	Misura
3A0710	13x710 la	**3A0900**	13x900 la	**3A1075**	13x1075 la	**3A1245**	13x1245 la	**3A1425**	13x1425 la
3A0725	13x725 la	**3A0925**	13x925 la	**3A1088**	13x1088 la	**3A1255**	13x1255 la	**3A1435**	13x1435 la
3A0735	13x735 la	**3A0935**	13x935 la	**3A1100**	13x1100 la	**3A1275**	13x1275 la	**3A1450**	13x1450 la
3A0750	13x750 la	**3A0950**	13x950 la	**3A1115**	13x1115 la	**3A1285**	13x1285 la	**3A1475**	13x1475 la
3A0770	13x770 la	**3A0960**	13x960 la	**3A1125**	13x1125 la	**3A1300**	13x1300 la	**3A1500**	13x1500 la
3A0785	13x785 la	**3A0975**	13x975 la	**3A1140**	13x1140 la	**3A1313**	13x1313 la	**3A1525**	13x1525 la
3A0800	13x800 la	**3A0990**	13x990 la	**3A1150**	13x1150 la	**3A1325**	13x1325 la	**3A1550**	13x1550 la
3A0820	13x820 la	**3A1000**	13x1000 la	**3A1165**	13x1165 la	**3A1350**	13x1350 la	**3A1575**	13x1575 la
3A0840	13x840 la	**3A1010**	13x1010 la	**3A1175**	13x1175 la	**3A1360**	13x1360 la	**3A1600**	13x1600 la
3A0850	13x850 la	**3A1025**	13x1025 la	**3A1200**	13x1200 la	**3A1375**	13x1375 la	**3A1625**	13x1625 la
3A0865	13x865 la	**3A1040**	13x1040 la	**3A1220**	13x1220 la	**3A1385**	13x1385 la	**3A1650**	13x1650 la
3A0875	13x875 la	**3A1050**	13x1050 la	**3A1225**	13x1225 la	**3A1400**	13x1400 la	**3A1675**	13x1675 la
3A0890	13x890 la	**3A1060**	13x1060 la	**3A1230**	13x1230 la	**3A1410**	13x1410 la	**3A1700**	13x1700 la

CINGHIE PER TRASMISSIONE MULTI V
(Transmission MULTI V Belts)

Le cinghie Multi-V consentono l'azionamento di alternatore e pompa dell'acqua nei moderni motori marini. L'elevata qualità delle cinghie Poly-V Continental garantisce un funzionamento perfetto. Grazie alla forma costruttiva piatta con numerose scanalature disposte in fila, la cinghia Poly-V offre una grande superficie di attrito per la trasmissione della forza.

Multi V-belts to drive alternators and water pumps. The high quality of the Continental multi V-belts guarantees perfect performance. Thanks to its flat design with multiple adjacent ribs, the multi V-belt offers a large frictional surface area for power transmission.

codice	misura	applicazione
13.4K0836	4 denti 836 mm	-
13.4K0845	4 denti 845 mm	CUMMINS
13.4K0866	4 denti 866 mm	CUMMINS QSB originale 4941559 / 4946197
13.4K0938	4 denti 938 mm	VOLVO PENTA D3 originale 21160912
13.4K0975	4 denti 975 mm	LOMBARDINI LDW1904M
13.5K0830	5 denti 830 mm	VOLVO PENTA D2-40 originale 21314684 / 3812145
13.5K0865	5 denti 865 mm	VOLVO PENTA D1-30 originale 2195118 / 3812159
13.5K0875	5 denti 875 mm	CUMMINS QSM11
13.5K1040	5 denti 1040 mm	VOLVO PENTA D2-55 /D2-75 originale 3584086
13.5K1125	5 denti 1125 mm	VOLVO PENTA D3 originale 22283751
13.5K1815	5 denti 1815 mm	VM MOTORI
13.5K1885	5 denti 1885 mm	MOTORI VM originale 46510653F
13.6K1138	6 denti 1138 mm	VOLVO PENTA KAD32 originale 3581460
13.6K1165	6 denti 1165 mm	YANMAR originale 129271-77680
13.6K1200	6 denti 1200 mm	VOLVO PENTA serie KAD (escluso KAD32) originale 860388
13.6K1240	6 denti 1240 mm	YANMAR originale 12879077580
13.6K1420	6 denti 1420 mm	VOLVO PENTA D4 / D6 originale 21407026
13.6K1530	6 denti 1530 mm	VOLVO PENTA TAMD63 originale 866653
13.6K1580	6 denti 1580 mm	VOLVO PENTA TAMD74 originale 3827273
13.6K1780	6 denti 1780 mm	MERCRUISER
13.6K1815	6 denti 1815 mm	VM MOTORI originale 46510661F
13.6K1928	6 denti 1928 mm	MERCRUISER originale 57-855615
13.6K2065	6 denti 2065 mm	VOLVO PENTA D4 / D6 originale 21405494
13.6K2196	6 denti 2196 mm	VOLVO PENTA D4 / D6 originale 21407028
13.6K2445	6 denti 2445 mm	MERC. 4.3 or 57-807755-1 VOLVO PENTA or 3817287 / 3889124
13.6K2535	6 denti 2535 mm	VOLVO PENTA originale 3860086
13.7K0920	7 denti 920 mm	VOLVO PENTA serie KAD originale 861564
13.8K1320	8 denti 1320 mm	CATERPILLAR originale 1712321
13.8K1365	8 denti 1365 mm	CUMMINS 3288689
13.8K1376	8 denti 1376 mm	CUMMINS originale 3911587
13.8K1400	8 denti 1400 mm	CUMMINS 6BT5.9M 1987 originale 3911586
13.8K1460	8 denti 1460 mm	CUMMINS originale 3288812
13.8K1610	8 denti 1610 mm	CUMMINS QSB5.9 originale 3975127
13.8K1660	8 denti 1660 mm	CUMMINS QSC/QSL originale 3289056 3289078 3906407 3911577

Cinghie OPTIBELT originali per **MAN**

codice	descrizione
13.23VX500	Cinghia Man per D2840 V8-900 V12-1360 D2842 V10-1100 V12-1550 D2848 Codice originale 51.96820-0286
13.23VX560	Cinghia Man per D2866 D2876 R6-800 Codice originale 51.96820-0288